ERPICE ROTANTE
POWER HARROW
KREISELEGGE
HERSE ROTATIVA

ENERGY

CODICE: 093.114.0

CATALOGO RICAMBI
SPARE PARTS CATALOGUE
ERSATZTEILKATALOG
CATALOGUE DE PIECES DETACHEES

CELLI ®

1955

Via Masetti N°32 - 47100 FORLI'
Tel. (0543) 794711
Fax (0543) 794747
Fax sales dept. (0543) 722034

Data ultimo aggiornamento 03/07/00 Date of latest updating 03/07/00 Datum letzen vertragung 03/07/00 Derniere mise a jour 03/07/00

CODICE: **093.114.0**

CATALOGO RICAMBI
SPARE PARTS CATALOGUE
ERSATZTEILKATALOG
CATALOGUE DE PIECES DETACHEES

CELLI®

1955

Avvertenze importanti
Per ordinazioni di parti di ricambio è necessario indicare sempre i seguenti dati:
- modello della macchina,
- numero di matricola,
- codice del particolare,
- denominazione corrispondente,
- numero dei pezzi,
- istruzioni per le spedizioni.

Solo seguendo queste norme sarete sicuri di una sollecita evasione dell'ordine.
Qualora manchino i dati sopraindicati oppure sussistano dubbi sulla scelta del particolare di ricambio, per evitare disguidi, è consigliabile corredare l'ordine di tutte le informazioni possibili o recapitarci il pezzo avariato.

Avertissements importants
Pour des commandes de pièces de rechange il est nécessaire d'indiquer toujours les suivantes donnéès:
- modèle de la machine,
- numéro de série,
- code de la pièce,
- dénomination correspondante,
- nombre de piece,
- instructions pour les expéditions.

C'est seulement en suivant ces normes que vous aurez d'une prompte exécutions de l'ordre.
Au cas où il manquerait les données ci-dessus indiquées ou bien s'il subsiste des doutes, pour éviter tous risques il est conseillé de communiquer avec l'ordre tous les renseignements possibles ou de nous faire parvenir la pièce endommagée.

Important
When ordering spare parts please, quote:
- model of the machine,
- serial number,
- spare part code number,
- description,
- quantity,
- forwarding instructions.

Only following this procedure will you secure a prompt service. Should you not be able to supply any of the details listed above or should there be any doubt regarding the type of spare parts required, please enclose with order supplementary information and description or, when possible, send damaged part.

Wichtig:
Bei Bestellungen von Ersatzteilen ist folgendes zu beachten:
- Modell der Maschine,
- Serien-Nummer der Maschine,
- zusätzliche Bezeichnungen,
- Code-Nummer des Ersatzteiles,
- Anzahl der Erzatzterte,
- Anweisungen für den Versand.

Die Auslieferung kann nur dann erfolgen, wenn all die obengenannten Anweisungen befolgt worden sind. Falls gewisse Angaben feblen oder Zweifel bestehen, bitte defekte Teile einsenden.

IDENTIFICAZIONE DELLA MACCHINA

Il modello ed il numero di matricola sono riportati sulla targhetta metallica fissata al cofano della macchina.

N.B.: Per ogni richiesta precisare sempre i dati: modello e numero di telaio.

IDENTIFICATION DE LA MACHINE

Le modèle et le numéro de série sont reportés sur la plaquette métallique fixée sur la machine.

N.B.: Pour demande préciser toujours les données: modèle et numéro de série.

IDENTIFICATION

Type and size of machine and serial number are stamped on the metal plate fixed on the top of the main frame; they should be quoted when asking for spares or information.

IDENTIFIKATION DER MACHINE

Typ und Serien-Nummer sind auf das Schild an der Schutzhaube der Maschine zu übertragen.

N.B.: Bei Anfragen dic Darten der Serien-Nummer und des Modell typs angeben.

145205000699

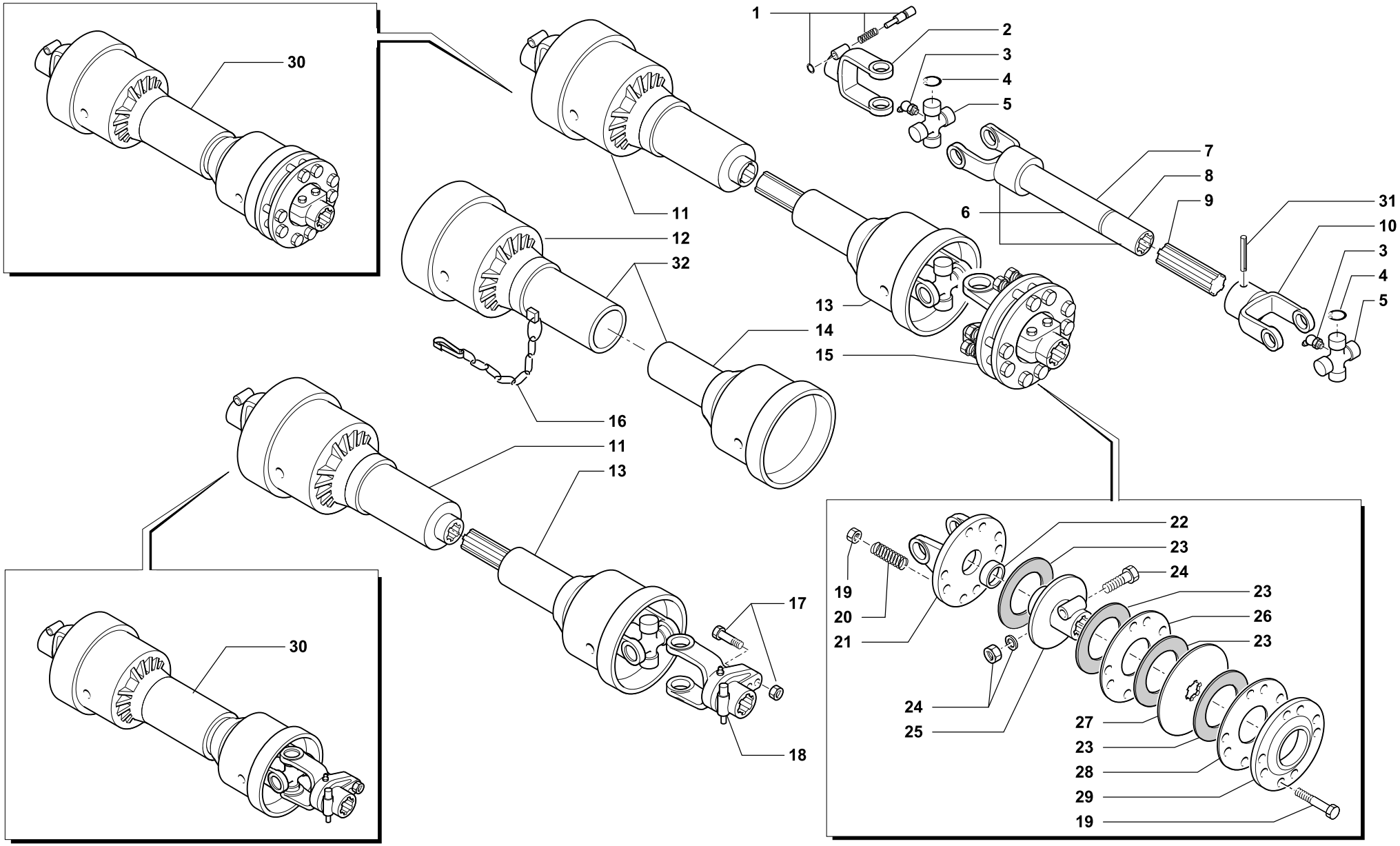

ALBERO CARDANICO • DRIVE SHAFT
GELENKWELLE • CARDAN COMPLETE

Tav. Tab. Taf.	Rev.	
145205	00	0699

RIF.	N. CODICE	DENOMINAZIONE	DENOMINATION	BEZEICHNUNG	DENOMINATION
1	018050	Pulsante	Push botton	Druckknopf	Poussoir
2	018102	Forcella pulsante 1”3/8 Z6	Fork 1”3/8 Z6	Gabelstueck 1”3/8 Z6	Fourche 1”3/8 Z6
	018103	Forcella pulsante 1”3/8 Z21	Fork 1”3/8 Z21	Gabelstueck 1”3/8 Z21	Fourche 1”3/8 Z21
	018101	Forcella pulsante 1”3/4 Z6	Fork 1”3/4 Z6	Gabelstueck 1”3/4 Z6	Fourche 1”3/4 Z6
3	018144	Ingrassatore	Grease nipple	Fettbuechse	Graisseur
4	018180	Anello di arresto	Stop ring	Sperring	Bague d’arret
5	018181	Crociera	Cross journal	Gelenkkreuz kpl.	Croisillon
6	018121	Forcella per femmina L=900	Fork	Gabelstueck	Fourche
7	018093	Tubo femmina	Hose	Schlauch	Tuyau
8	018016	Bussola scanalata	Bushing	Buchse	Douille
9	018129	Profilo scanalato L=900	Inner tube	Profil-rohr	Profil gouffre
10	018095	Forcella per maschio	Fork	Gabelstueck	Fourche
11	019042	Semialbero femmina L=900 1”3/8 Z6	Semi drive shaft L=900 1”3/8 Z6	Halbgelenkwelle L=900 1”3/8 Z6	Demi arbre L=900 1”3/8 Z6
	019051	Semialbero femmina L=900 1”3/8 Z21	Semi drive shaft L=900 1”3/8 Z21	Halbgelenkwelle L=900 1”3/8 Z21	Demi arbre L=900 1”3/8 Z21
	019048	Semialbero femmina L=900 1”3/4 Z6	Semi drive shaft L=900 1”3/4 Z6	Halbgelenkwelle L=900 1”3/4 Z6	Demi arbre L=900 1”3/4 Z6
12	018150	Protezione esterna	Protection	Schuetz	Protection
13	019044	Semialbero maschio L=800	Semi drive shaft L=800	Halbgelenkwelle L=800	Demi arbre L=800
	019045	Semialbero maschio L=900	Semi drive shaft L=900	Halbgelenkwelle L=900	Demi arbre L=900
14	018149	Protezione interna	Protection	Schuetz	Protection
15	020054	Frizione completa FF4 1”3/8 Z6	Clutch 1”3/8 Z6	Rutschkupplung 1”3/8 Z6	Embrayage 1”3/8 Z6
16	018148	Catena	Chain	Kette	Chaine
17	020064	Bullone limitatore completo	Complete bolt	Bolzen kpl.	Boulon complete
18	020063	Limitatore a bullone	Limiting device	Begrenzer	Limiteur
19	020043	Bullone completo frizione	Complete bolt	Bolzen kpl.	Boulon complete
20	020057	Molla d.7	Spring	Feder	Ressort
21	020051	Forcella flangia	Fork	Gabelstueck	Fourche
22	020048	Bussola	Bush	Buchse	Bague
23	020003	Disco d’attrito	Lining	Bremsbelag	Disque embrayage
24	020032	Bullone	Bolt	Bolzen	Boulon
25	020044	Mozzo 1”3/8	Hub 1”3/8	Nabe 1”3/8	Disque 1”3/8
26	020052	Disco intermedio	Plate	Scheibe	Disque
27	020045	Disco con esagono	Disc	Scheibe	Disque
28	020047	Disco intermedio	Disc	Scheibe	Disque

145205000699

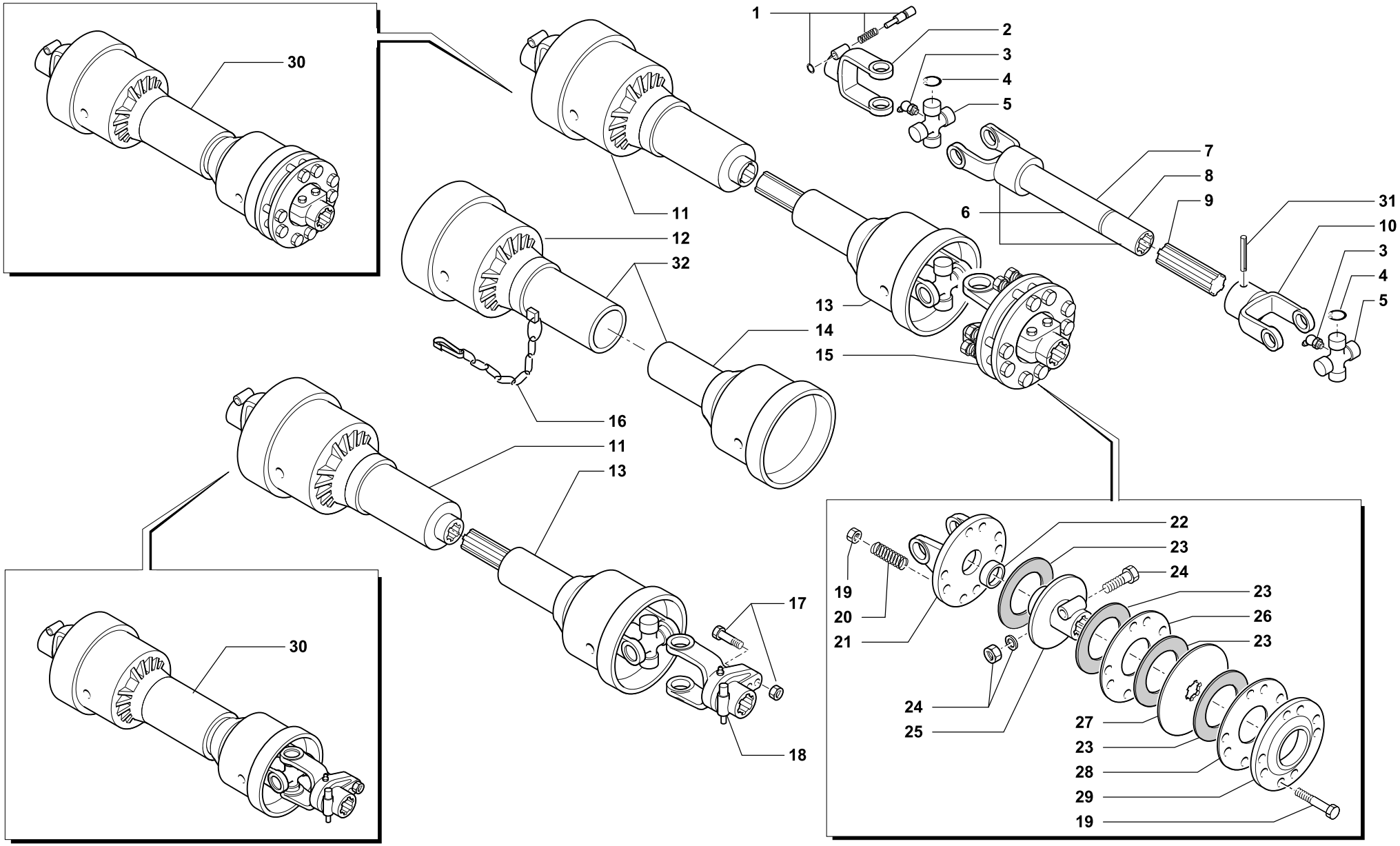

ALBERO CARDANICO • DRIVE SHAFT
GELENKWELLE • CARDAN COMPLETE

Tav. Tab. Taf.	Rev.	
145205	00	0699

RIF.	N. CODICE	DENOMINAZIONE	DENOMINATION	BEZEICHNUNG	DENOMINATION
29	020046	Disco pressione	Plate	Scheibe	Disque
30	018004	Albero L= 880 + SB8	Drive shaft L= 880 + SB8	Gelenkwelle L= 880 + SB8	Cardan complete L= 880 + SB8
	018172	Albero L= 900 + FF4	Drive shaft L= 900 + FF4	Gelenkwelle L= 900 + FF4	Cardan complete L= 900 + FF4
31	018022	Spina elastica	Safety pin	Splint	Goupille
32	018404	Protezione completa	Protection	Schuetz	Protection

PER I RICAMBI DELL' ALBERO CARDANICO SPECIFICARE LA MARCA

FOR THE MAIN-SHAFT SPARE PARTS PLS STATE ITS MAKE

UM DIE GELENKWELLE ZU ERSETZEN BITTE DIE HERSTELLERSMARKE ANGEBEN

POUR LES PIECES DE RECHANGE DU CARDAN SVP SPECIFIER LA MARQUE

146207000699

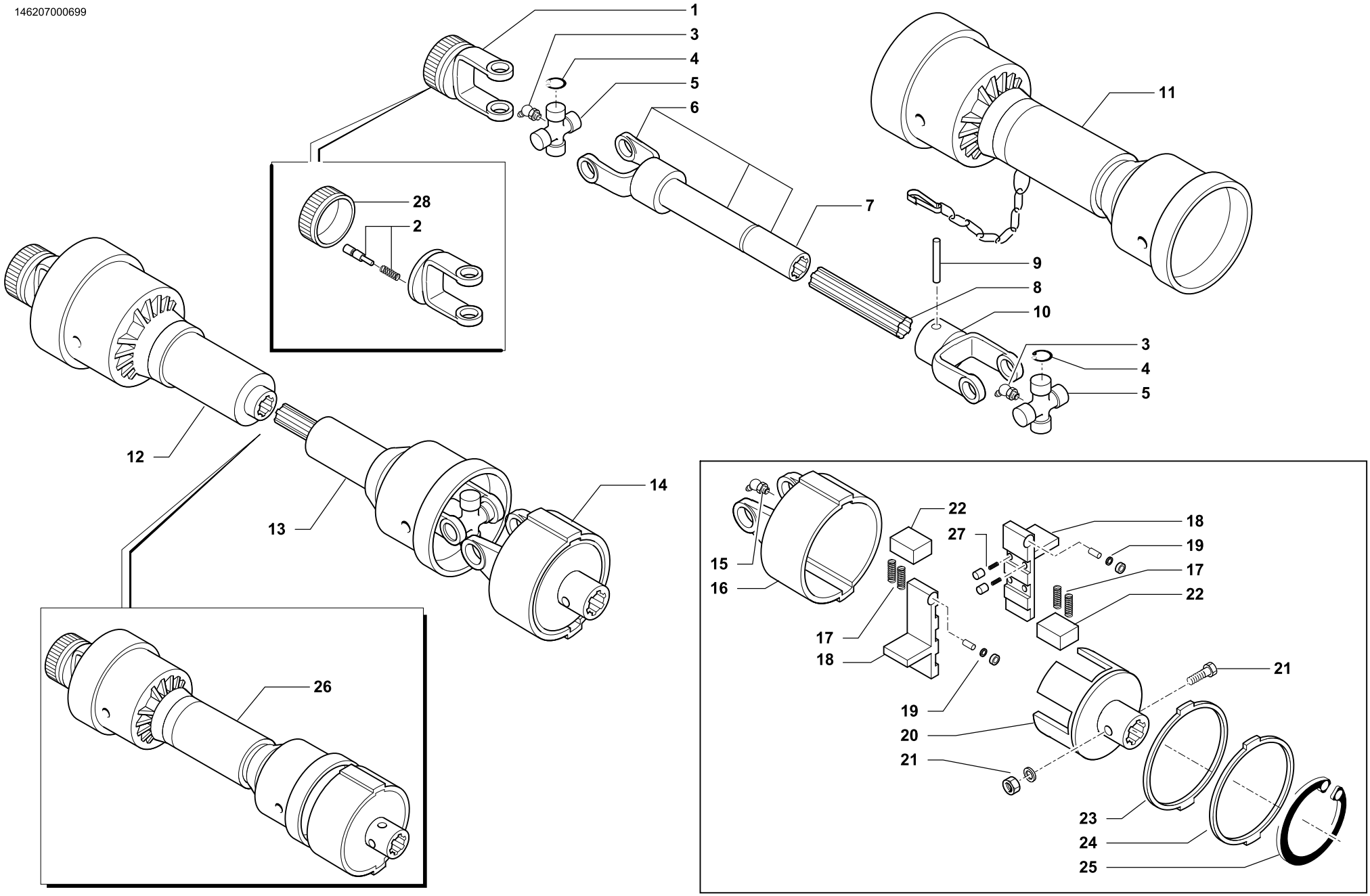

ALBERO CARDANICO CON LIMITATORE AUTOMATICO SC8 • DRIVE SHAFT AUTOMATIC CLUTCH SC8
GELENKWELLE AUTOMATISCHE BEGRENZUNG SC8 • CARDAN LIMITATEUR AUTOMATIQUE SC8

Tav. Tab. Taf.	Rev.	
146207	00	0699

ALBERO CARDANICO CON LIMITATORE AUTOMATICO SC8 • DRIVE SHAFT AUTOMATIC CLUTCH SC8
GELENKWELLE AUTOMATISCHE BEGRENZUNG SC8 • CARDAN LIMITATEUR AUTOMATIQUE SC8

Tav. Tab. Taf. **146207** | Rev. **00** | **0699**

	RIF.	N. CODICE	DENOMINAZIONE	DENOMINATION	BEZEICHNUNG	DENOMINATION
	1	018194	Forcella RS 1”3/8 Z21 S.10	Fork	Gabelstueck	Fourche
	2	018050	Pulsante completo	Push botton	Druckknopf	Poussoir
	3	018144	Ingrassatore	Grease nipple	Fettbuechse	Graisseur
	4	018180	Seeger	Stop ring	Sperring	Bague d’arret
	5	018181	Crociera	Cross journal	Gelenkkreuz kpl.	Croisillon
L= 900	6	018127	Forcella+tubo+bussola	Fork+hose+bushing	Gabelstueck+schlauch+buchse	Fourche+tuyau+douille
	7	018016	Bussola scanalata	Bushing	Buchse	Douille
L= 900	8	018136	Profilo scanalato	Inner tube	Profil-rohr	Profil gouffre
	9	018022	Spina	Pin	Stift	Goupille
	10	018095	Forcella per maschio	Fork	Gabelstueck	Fourche
	11	018406	Protezione completa	Protection	Schuetz	Protection
L= 900	12	019031	Semicard. femmina 1”3/8 Z6	Semi drive shaft	Halbgelenkwelle	Demi arbre
L= 900	13	019032	Semicard. maschio	Semi drive shaft	Halbgelenkwelle	Demi arbre
	14	020093	Limitatore automatico SC8	Automatic clutch	Automatische begrenzung	Limitateur automatique
	15	018145	Ingrassatore corpo esterno	Grease nipple	Fettbuechse	Graisseur
	16	020094	Corpo esterno	Outer part	Aussenkorper	Corps externe
	17	020087	Molla Ø 2.5	Spring Ø 2.5	Feder Ø 2.5	Ressort Ø 2.5
	18	020095	Chiavistello	Bolt	Riegel	Plaque
	19	020077	Cuscinetto + spina	Bearing + plug	Buchse + stecker	Roulement + goupille
	20	020096	Mozzo scanalato	Hub	Nabe	Disque
	21	020097	Bullone completo	Full bolt	Vollkom. schraubenbolzen	Boulon complete
	22	020098	Guida molle	Spring guide	Federführung	Guide ressort
	23	020090	Anello di schermo	Ring	Schlossring	Anneau
	24	020091	Anello di chiusura	Closing ring	Schlossring	Anneau fermenture
	25	020099	Anello elastico	Stop ring	Sperring	Bague d’arret
L= 900	26	**018274**	Cardano S.8 1”3/8 Z6 SC	Drive shaft	Gelenkwelle	Cardan complete
	27	020078	Nottolino con molla	Latch with spring	Klinke mit feder	Axe + ressort
	28	018052	Manicotto forcella	Fork sleeve	Gabelstück Muffe	Bague machoire

PER I RICAMBI DELL’ ALBERO CARDANICO SPECIFICARE LA MARCA

FOR THE MAIN-SHAFT SPARE PARTS PLS STATE ITS MAKE

UM DIE GELENKWELLE ZU ERSETZEN BITTE DIE HERSTELLERSMARKE ANGEBEN

POUR LES PIECES DE RECHANGE DU CARDAN SVP SPECIFIER LA MARQUE

114422000100

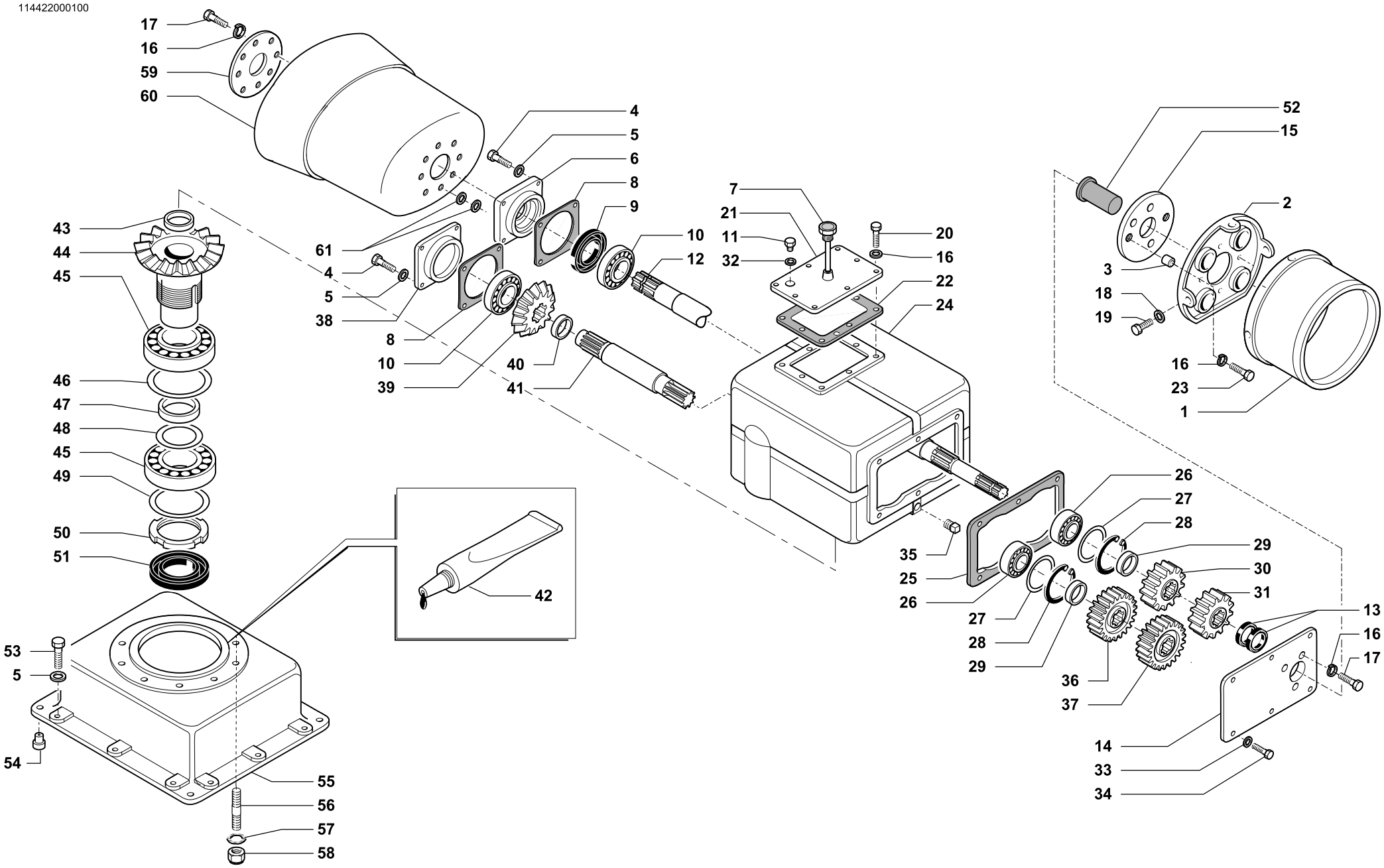

SCATOLA CAMBIO • GEARBOX
GETRIEBEGEHAUSE • BÔITE DE TRANSMISSION

Tav. Tab. Taf.	114422	Rev. 00	0100

	RIF.	N. CODICE	DENOMINAZIONE	DENOMINATION	BEZEICHNUNG	DENOMINATION
	1	124505	Cuffia	Guard	Schütz	Protection
	2	161500	Supporto	Support	Halterung	Support
	3	323644	Distanziale	Spacer	Distanzstueck	Entretoise
	4	014145	Vite	Screw	Schraube	Vis
	5	011003	Grower	Grower	Federscheibe	Grower
	6	421606	Coperchio per P.D.F anteriore	Cover	Deckel	Couvercle
	7	022068	Tappo	Plug	Verschluss	Bouchon
	8	424600	Guarnizione	Gasket	Dichtring	Joint
	9	007152	Paraolio	Oil seal	Simmerring	Joint d' huile
	10	003044S	Cuscinetto	Bearing	Kugellager	Roulement
	11	022153	Tappo 3/8 gas	Plug	Verschluss	Bouchon
	12	423721	Albero presa doppia	Shaft	Welle	Arbre
	13	007160	Paraolio	Oil seal	Simmerring	Joint d' huile
	14	421605	Coperchio per P.D.F posteriore	Cover	Deckel	Couvercle
300/400		621605	Coperchio per P.D.F posteriore	Cover	Deckel	Couvercle
	15	661408	Piastra per P.D.F posteriore	Plate	Plate	Platte
	16	011002	Grower	Grower	Federscheibe	Grower
	17	014278	Vite	Screw	Schraube	Vis
	18	010023	Rondella	Washer	Scheibe	Rondelle
	19	014284	Vite	Screw	Schraube	Vis
	20	014227	Vite	Screw	Schraube	Vis
	21	461073	Coperchio	Cover	Deckel	Couvercle
	22	424601	Guarnizione	Gasket	Dichtring	Joint
	23	014149	Vite	Screw	Schraube	Vis
250/350	24	621600	Scatola rotazione destra	Housing	Gehäeuse	Bôite
300/400		621604	Scatola rotazione sinistra	Housing	Gehäeuse	Bôite
	25	424602	Guarnizione	Gasket	Dichtring	Joint
	26	003112S	Cuscinetto	Bearing	Kugellager	Roulement
	27	111504	Serie spessori	Set spacers	Beilagscheiben	Serie d'epaisseur
	28	001033	Anello di arresto	Stop ring	Sperring	Bague d'arre
	29	423715	Distanziale	Spacer	Distanzstueck	Entretoise
540G/M	30	422600	Ingranaggio Z=18	Gear 18 T	Zahnrad 18 Z	Engrenage 18 Dents
1000G/M		422606	Ingranaggio Z=14	Gear 14 T	Zahnrad 14 Z	Engrenage 14 Dents
540G/M	31	422601	Ingranaggio Z=19	Gear 19 T	Zahnrad 19 Z	Engrenage 19 Dents
1000G/M		422607	Ingranaggio Z=15	Gear 15 T	Zahnrad 15 Z	Engrenage 15 Dents

114422000100

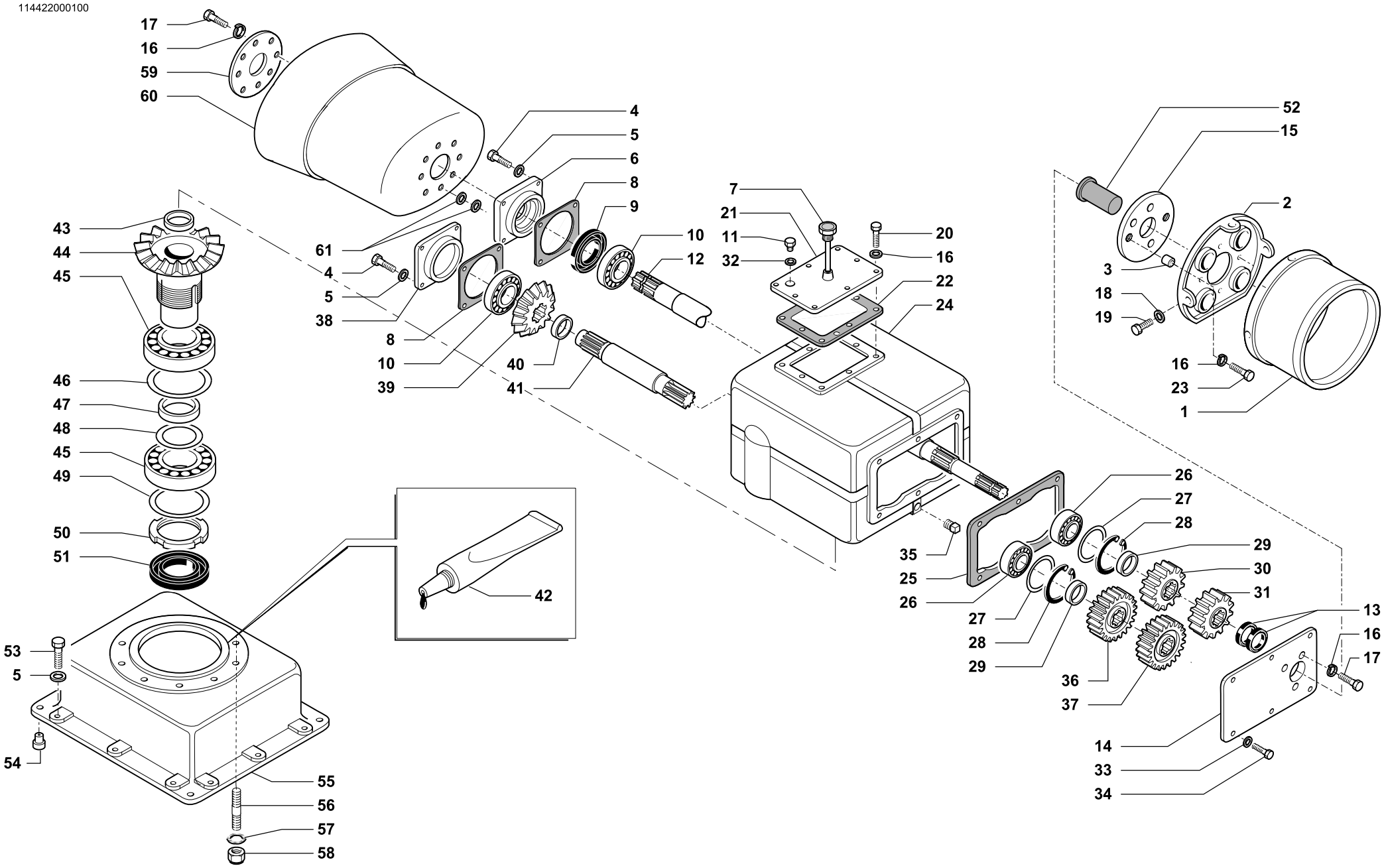

CELLI

SCATOLA CAMBIO • GEARBOX
GETRIEBEGEHAUSE • BÔITE DE TRANSMISSION

Tav. Tab. Taf.	114422	Rev. 00	0100

	RIF.	N. CODICE	DENOMINAZIONE	DENOMINATION	BEZEICHNUNG	DENOMINATION
	32	022086	Rondella	Washer	Unterlegscheibe	Rondelle
	33	011012	Grower	Grower	Federscheibe	Grower
	34	014205	Vite	Screw	Schraube	Vis
	35	022009	Tappo	Plug	Verschluss	Bouchon
540G/M	36	422603	Ingranaggio Z=21	Gear 21 T	Zahnrad 21 Z	Engrenage 21 Dents
1000G/M		422613	Ingranaggio Z=25	Gear 25 T	Zahnrad 25 Z	Engrenage 25 Dents
540G/M	37	422602	Ingranaggio Z=20	Gear 20 T	Zahnrad 20 Z	Engrenage 20 Dents
1000G/M		422612	Ingranaggio Z=24	Gear 24 T	Zahnrad 24 Z	Engrenage 24 Dents
	38	421602	Coperchio anteriore	Cover	Deckel	Couvercle
	39	422615	Pignone conico	Bevel pinion	Kegelrad	Pignon conique
	40	423537	Distanziale	Spacer	Distanzstueck	Entretoise
	41	423711	Albero porta pignone	Shaft	Welle	Arbre
	42	094002	Sigillante	Glue	Klebstoff	Colle
	43	611600	Tappo	Plug	Verschluss	Bouchon
	44	622600	Corona Z=26 (spedire con tappo)	Crownwheel	Zahnkranz	Couronne
	45	003132S	Cuscinetto	Bearing	Kugellager	Roulement
	46	623633	Anello	Ring	Ring	Bague
	47	623601	Anello	Ring	Ring	Bague
	48	611601	Serie spessori	Set spacers	Beilagscheiben	Serie d’epaisseur
	49	611605	Spessore	Shim	Distanzring	Epaisseur
	50	005015	Ghiera	Ring nut	Nutmutter	Collier
	51	007040	Paraolio	Oil seal	Simmerring	Joint d’ huile
	52	099041	Protezione (P.D.F posteriore)	Protection	Schuetz	Protection
	53	014213	Vite	Screw	Schraube	Vis
	54	623604	Spina	Pin	Stift	Goupille
	55	621601	Lanterna porta scatola	Main rotor housing	Hauptwelle halter	Palier bôite de vitesses
	56	014297	Vite	Screw	Schraube	Vis
	57	011013	Grower	Grower	Federscheibe	Grower
	58	004079	Dado	Nut	Mutter	Ecrou
	59	612727	Flangia	Flange	Flansch	Flasque
	60	099140	Cuffia	Guard	Schütz	Protection
	61	010004	Rondella	Washer	Scheibe	Rondelle

146407020699

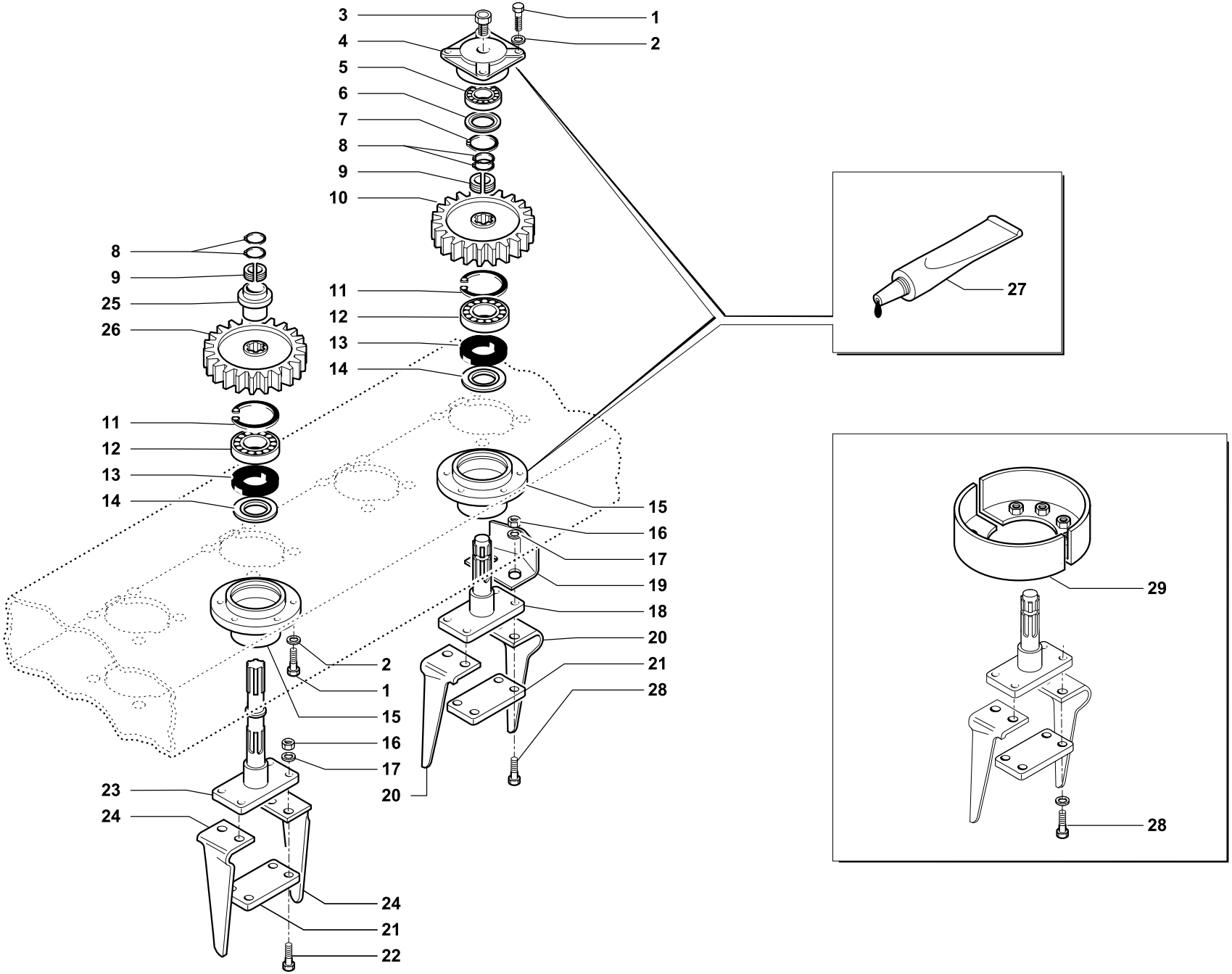

TRASMISSIONE • TRASMISSION
ÜBERTRAGUNG • TRANSMISSION

Tav. Tab. Taf.	Rev.	
146407	**02**	**0699**

RIF.	N. CODICE	DENOMINAZIONE	DENOMINATION	BEZEICHNUNG	DENOMINATION
1	014213	Vite	Screw	Schraube	Vis
2	011013	Rosetta	Spring washer	Scheibe	Rondelle
3	008009	Ingrassatore	Grease nipple	Fettbuechse	Graisseur
4	621603	Supporto superiore	Cover	Deckel	Couvercle
5	003138S	Cuscinetto	Bearing	Kugellager	Roulement
6	623634	Anello	Ring	Ring	Bague
7	001007	Anello di arresto	Stop ring	Sperring	Bague d’arret
8	001008	Anello di arresto	Stop ring	Sperring	Bague d’arret
9	623603	Anello	Ring	Ring	Bague
10	622602	Ingranaggio laterale	Trasmission gear	Seitliche zahnrader	Engrenage lateral
11	001034	Anello di arresto	Stop ring	Sperring	Bague d’arret
12	003006S	Cuscinetto	Bearing	Kugellager	Roulement
13	007159	Paraolio	Oil seal	Simmerring	Joint huile
14	624600	Parapolvere	Dust cover	Staubdichtung	Cache anti poussière
15	621602	Supporto inferiore	Halterung	Deckel	Support
16	004063	Dado	Nut	Mutter	Ecrou
17	011005	Grower	Grower	Federscheibe	Grower
18	622606	Albero rotore laterale	Lateral blade support	Lateralmesserhalterung	Support couteau lateral
19	622607	Protezione	Protection	Schuetz	Protection
20	622603	Coltello destro	Right blade	Messer rechts	Couteau droite
21	611604	Contropiastra	Plate	Plattchen	Plaque
22	014221	Vite	Screw	Schraube	Vis
23	622608	Albero rotore centrale	Central blade support	Zentralmesserhalterung	Support couteau central
24	622604	Coltello	Blade	Rechtes	Couteau
25	623615	Bussola	Bush	Buchse	Bague
26	622601	Ingranaggio centrale	Gear	Zahnrad	Engrenage
27	094002	Sigillante	Glue	Klebstoff	Colle
28	014185	Vite	Screw	Schraube	Vis
29	661746	Protezione supporto inferiore	Protecion	Schuetz	Protection

114323000100

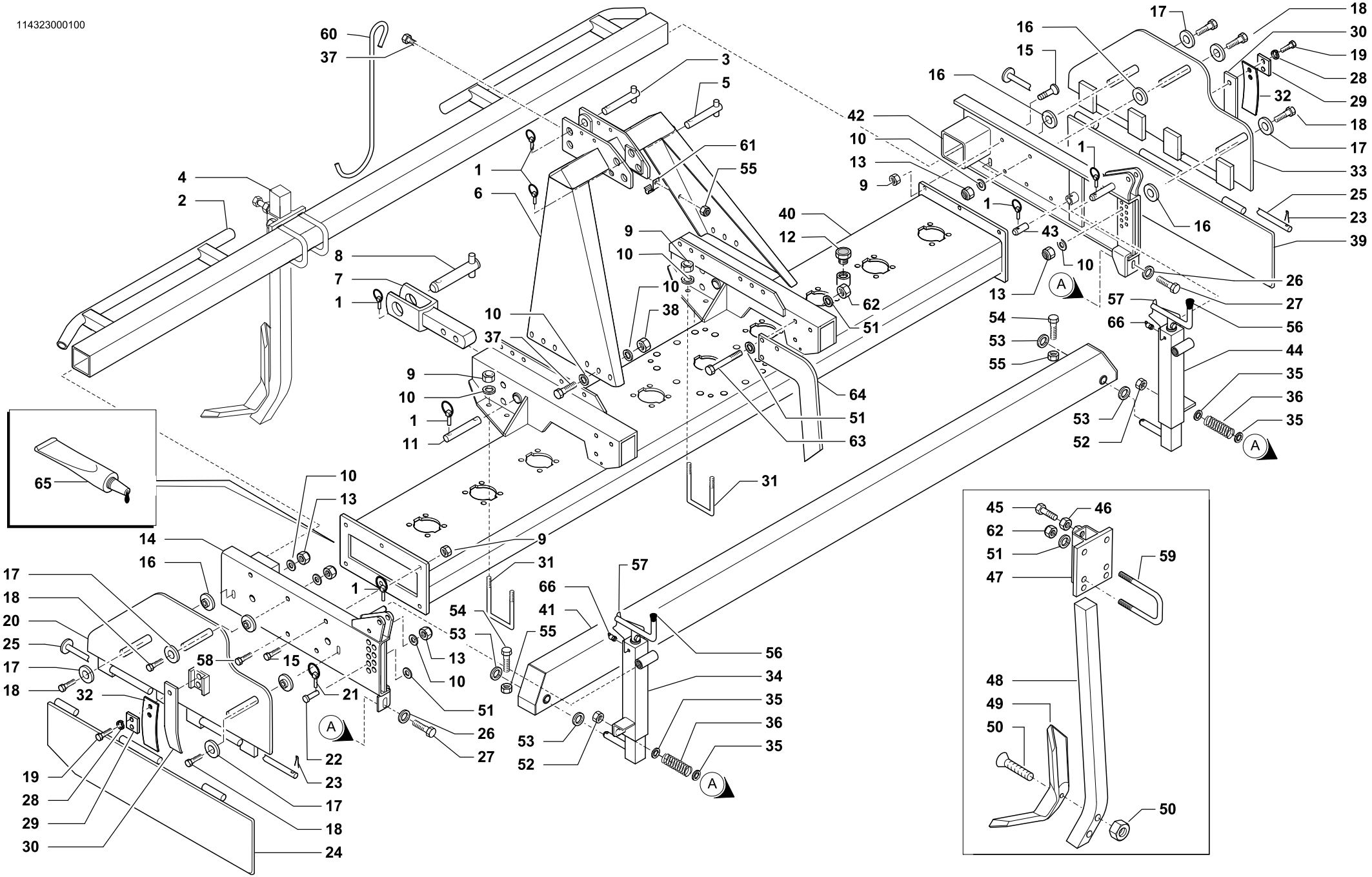

TELAIO • FRAME
RAHMEN • CHÂSSIS

Tav. Tab. Taf.	Rev.	
114323	00	0100

	RIF.	N. CODICE	DENOMINAZIONE	DENOMINATION	BEZEICHNUNG	DENOMINATION
	1	013011	Spina	Pin	Stift	Goupille
250	2	662662	Barra rompitraccia	Soil loosening tine	Spurlockerer	Brise tracer
300		662663	Barra rompitraccia	Soil loosening tine	Spurlockerer	Brise tracer
350		662664	Barra rompitraccia	Soil loosening tine	Spurlockerer	Brise tracer
400		662665	Barra rompitraccia	Soil loosening tine	Spurlockerer	Brise tracer
	3	423719	Perno	Pivot	Bolzen	Axe
	4	**971509**	**Rompitraccia completo**	**Loosening tine**	**Spurspurlockerer**	**Brise traces**
	5	423743	Perno	Pivot	Bolzen	Axe
	6	661649	Castello 3° punto	Third point	Hebe boch	Bati 3 point
	7	461875	Braccio	Arm	Arm	Bras
	8	423718	Perno	Pivot	Bolzen	Axe
	9	004101	Dado	Nut	Mutter	Ecrou
	10	010005	Rondella	Washer	Scheibe	Rondelle
	11	423720	Perno	Pivot	Bolzen	Axe
	12	022163	Tappo con sfiato	Plug	Verschluss	Bouchon
	13	004034	Dado	Nut	Mutter	Ecrou
	14	662655	Laterale sinistro	L.H. side shield	L.H. seitlicher schild	Lateral gauche
	15	014003	Vite	Screw	Schraube	Vis
	16	623418	Blocchetto di fissaggio	Stop plate	Schweislappen	Bloc de fixation
	17	623417	Rondella	Washer	Scheibe	Rondelle
	18	014372	Vite	Screw	Schraube	Vis
	19	014375	Vite	Screw	Schraube	Vis
	20	661591	Laterale parazolle	Clod bumper	Erdklumpenschutz	Pare-mottes
	21	013023	Spina a scatto	Pin	Stift	Goupille
	22	332515	Perno	Pivot	Bolzen	Axe
	23	002012	Copiglia	Split pin	Hohlstift	Goupille
	24	661595	Prolunga laterale parazolle	Extension clod bumper	Erdklumpenschutz	Rallonge pare-mottes
	25	661571	Perno	Pivot	Bolzen	Axe
	26	010004	Rondella	Washer	Scheibe	Rondelle
	27	014356	Vite	Screw	Schraube	Vis
	28	011007	Grower	Grower	Federscheibe	Grower
	29	623640	Piastra di fissaggio balestra	Fixing / leaf spring plate	Blattfeder befestigung platte	Plaque fixation lame ressort
	30	623642	Balestra laterale parazolle	Side para sod leaf spring	Seitige schutzscholle blattfeder	Lame ressort lateral
	31	623750	Cavallotto	U bolt	Bügelbolzen	Crampillon
	32	623643	Balestra	Side plate leaf spring	Blattfeder	Lame ressort
	33	661590	Laterale parazolle	Clod bumper	Erdklumpenschutz	Pare-mottes
	34	662680	Vite di regolazione	Threaded bar	Spindel	Vis de règlage
	35	623626	Rondella	Washer	Scheibe	Rondelle
	36	623624	Molla	Spring	Feder	Ressort

114323000100

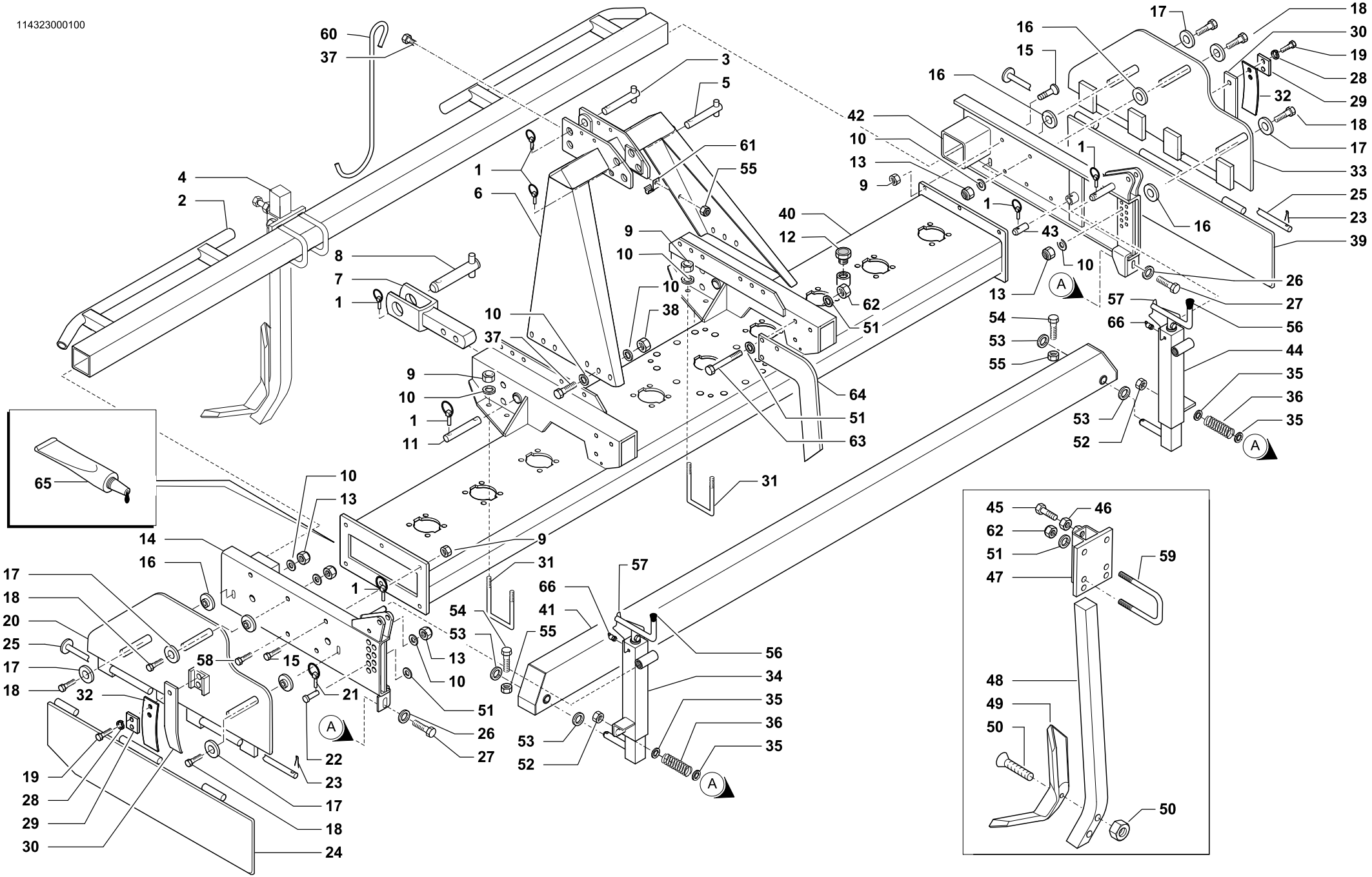

TELAIO • FRAME
RAHMEN • CHÂSSIS

Tav. Tab. Taf.	Rev.	
114323	00	0100

	RIF.	N. CODICE	DENOMINAZIONE	DENOMINATION	BEZEICHNUNG	DENOMINATION
	37	014213	Vite	Screw	Schraube	Vis
	38	004079	Dado	Nut	Mutter	Ecrou
	39	661594	Prolunga laterale parazolle	Extension clod bumper	Erdklumpenschutz	Rallonge pare-mottes
250	40	662674	Telaio	Frame	Rahmen	Châssis
300		662675	Telaio	Frame	Rahmen	Châssis
350		662676	Telaio	Frame	Rahmen	Châssis
400		662677	Telaio	Frame	Rahmen	Châssis
250	41	662570	Barra livellatrice	Levelling bar	Planierbalken	Barre niveleuse
300		662571	Barra livellatrice	Levelling bar	Planierbalken	Barre niveleuse
350		662670	Barra livellatrice	Levelling bar	Planierbalken	Barre niveleuse
400		662671	Barra livellatrice	Levelling bar	Planierbalken	Barre niveleuse
	42	662656	Laterale destro	R.H. panel	Seitenblech	Lateral droite
	43	623414	Perno	Pivot	Bolzen	Axe
	44	662681	Vite di regolazione	Threaded bar	Spindel	Vis de règlage
	45	014246	Vite	Screw	Schraube	Vis
	46	004004	Dado	Nut	Mutter	Ecrou
	47	661917	Supporto	Support	Halterung	Support
	48	099122	Ancora per rompitraccia	Ripper leg	Untergrundlockerer-arm	Bras du ripper
	49	099120	Vomere reversibile	Blade	Messer	Burin
	50	014354	Vite + Dado	Screw + Nut	Schraube + Mutter	Vis + Ecrou
	51	010002	Rondella	Washer	Scheibe	Rondelle
	52	004066	Dado	Nut	Mutter	Ecrou
	53	010011	Rondella	Washer	Scheibe	Rondelle
	54	014036	Vite	Screw	Schraube	Vis
	55	004055	Dado	Nut	Mutter	Ecrou
	56	022157	Tappo	Plug	Verschluss	Bouchon
	57	612891	Molla di bloccaggio	Spring	Feder	Ressort de blocage
	58	014010	Vite	Screw	Schraube	Vis
	59	623747	Cavallotto	U bolt	Bügelbolzen	Crampillon
	60	523652	Gancio cardano 402 mm	Drive shaft hook	Gelenkwelle aufhaengung	Crochet
		523654	Gancio cardano 492 mm	Drive shaft hook	Gelenkwelle aufhaengung	Crochet
	61	611728	Staffa gancio	Flask	Pratze	Bride
	62	004054	Dado	Nut	Mutter	Ecrou
	63	014042	Vite	Screw	Schraube	Vis
350-400	64	661915	Supporto centrale barra	Support	Halterung	Support
	65	094005	Sigillante	Glue	Klebstoff	Colle
	66	008005	Ingrassatore	Grease nipple	Fettbuechse	Graisseur

145101010699

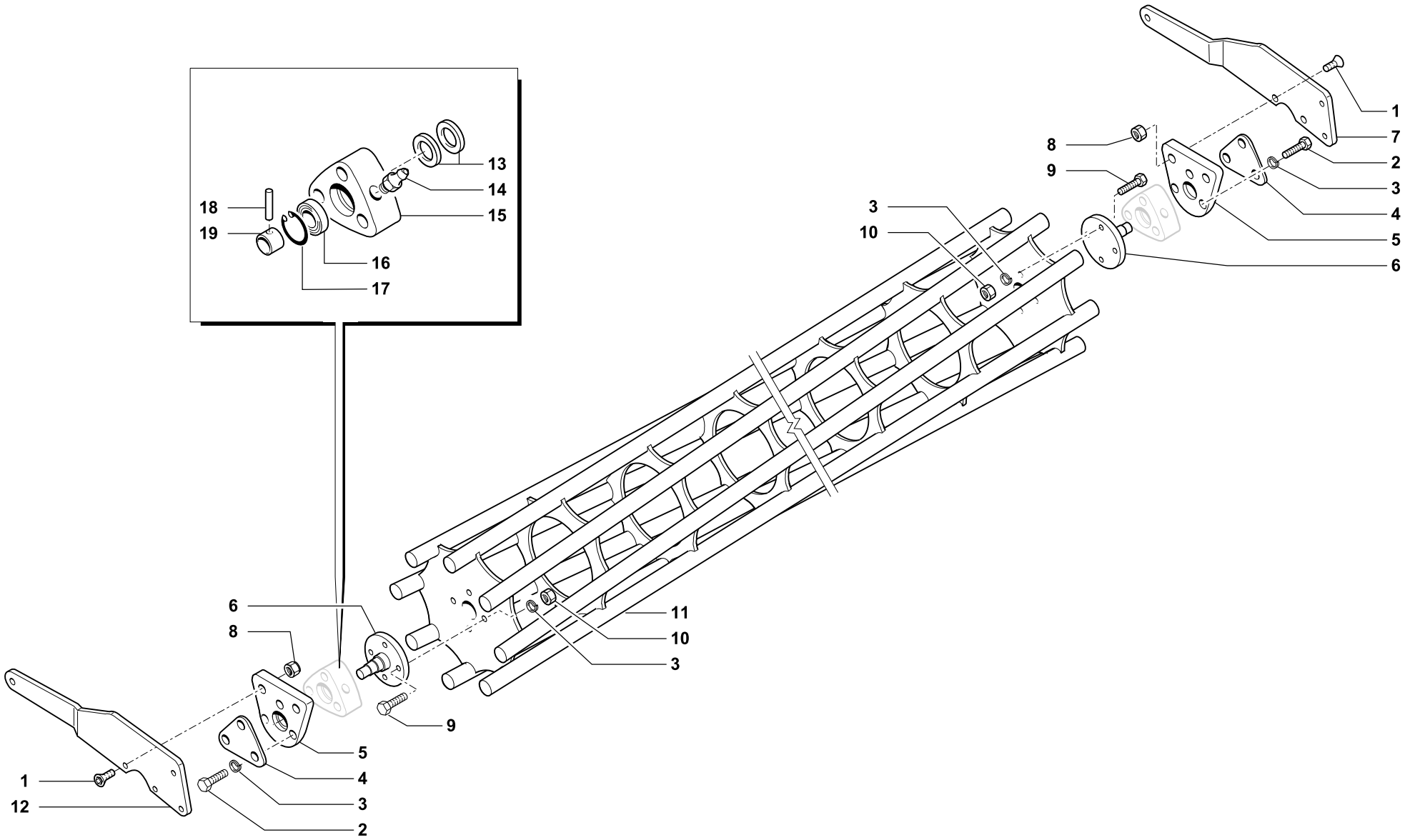

RULLO GABBIA • CAGE ROLLER
KÄFIGWALZE • ROULEAU CAGE

Tav. Tab. Taf.	Rev.	
114167	00	0400

	RIF.	N. CODICE	DENOMINAZIONE	DENOMINATION	BEZEICHNUNG	DENOMINATION
	1	014358	Vite	Screw	Schraube	Vis
	2	014145	Vite	Screw	Schraube	Vis
	3	011003	Grower	Grower	Federscheibe	Grower
	4	612372	Chiusura	Plate	Plate	Platte
	5	661402	Piastra	Plate	Plate	Platte
	6	661401	Fusello	Stub axle	Flansch	Fusee
	7	661426	Braccio DX	Arm	Arm	Bras
	8	004029	Dado	Nut	Mutter	Ecrou
	9	014229	Vite	Screw	Schraube	Vis
	10	004030	Dado	Nut	Mutter	Ecrou
250	11	661303	Rullo gabbia	Cage roller	Käfigwalze	Rouleau cage
300		661304	Rullo gabbia	Cage roller	Käfigwalze	Rouleau cage
350		661305	Rullo gabbia	Cage roller	Käfigwalze	Rouleau cage
400		661306	Rullo gabbia	Cage roller	Käfigwalze	Rouleau cage
	12	661425	Braccio SX	Arm	Arm	Bras
	13	099018	Gruppo parapolvere	Dust cover	Staubdeckel	Cache anti poussière
	14	008005	Ingrassatore	Grease nipple	Fettbuechse	Graisseur
	15	421604	Supporto	Support	Halterung	Support
	16	003051	Cuscinetto	Bearing	Kugellager	Roulement
	17	001006	Anello di arresto	Stop ring	Sperring	Bague d’arret
	18	013019	Spina	Pin	Stift	Goupille
	19	661403	Bussola	Bush	Buchse	Bague

145102010699

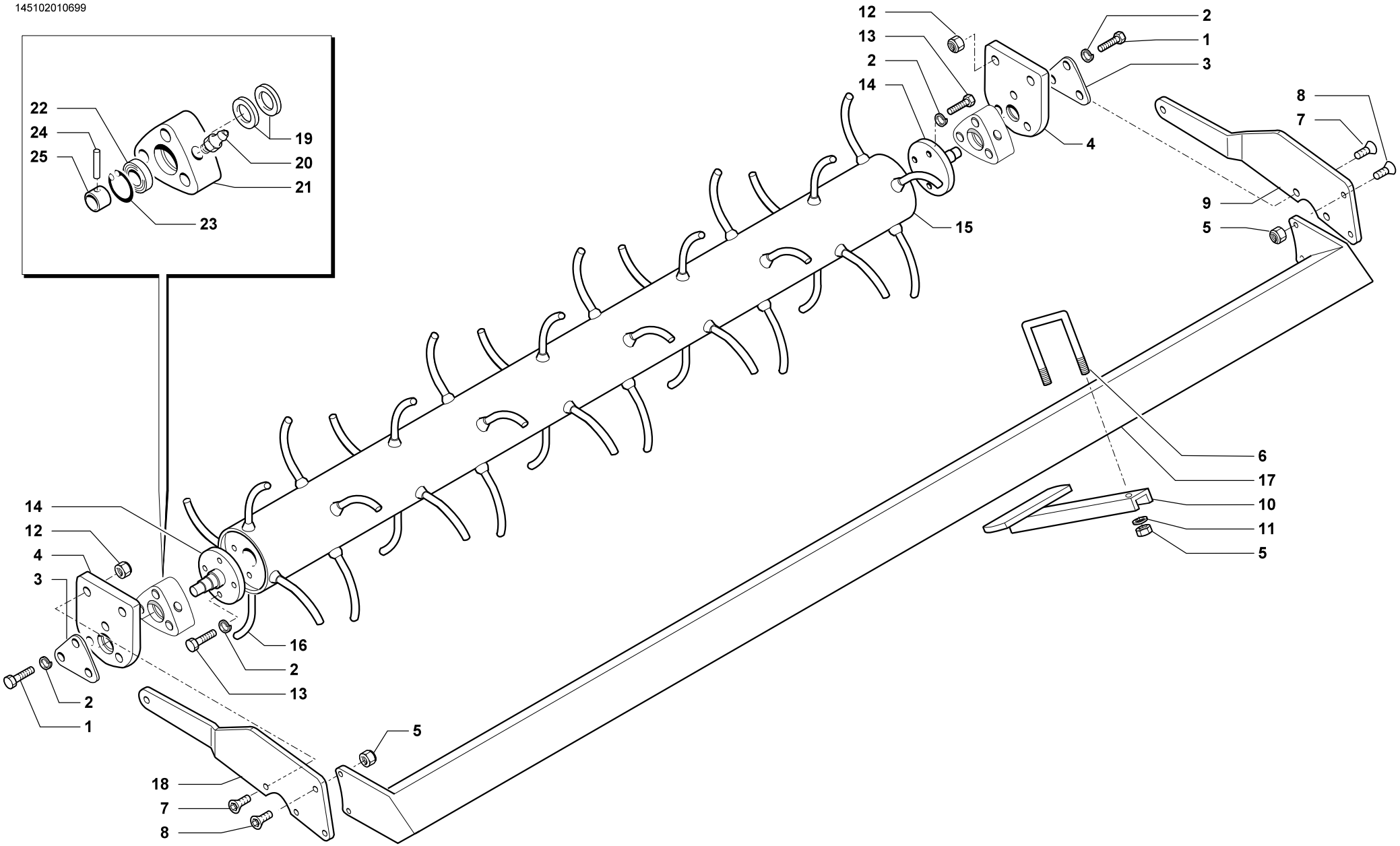

RULLO SPUNTONI • SPIKES ROLLER
STACHELWALZE • ROULEAU POINTES

Tav. Tab. Taf.	Rev.	
114168	00	0400

	RIF.	N. CODICE	DENOMINAZIONE	DENOMINATION	BEZEICHNUNG	DENOMINATION
	1	014145	Vite	Screw	Schraube	Vis
	2	011003	Grower	Grower	Federscheibe	Grower
	3	612372	Chiusura	Plate	Plate	Platte
	4	661406	Piastra rullo spuntoni	Plate	Plate	Platte
	5	004101	Dado	Nut	Mutter	Ecrou
	6	623750	Cavallotto	U bolt	Bügelbolzen	Crampillon
	7	014358	Vite	Screw	Schraube	Vis
	8	014267	Vite	Screw	Schraube	Vis
	9	661425	Braccio DX	Arm	Arm	Bras
	10	661411	Raschietto	Scraper	Schaber	Racloir
	11	010005	Rondella	Washer	Unterlegscheibe	Rondelle
	12	004029	Dado	Nut	Mutter	Ecrou
	13	014229	Vite	Screw	Schraube	Vis
	14	661401	Fusello	Stub axle	Flansch	Fusee
250	15	661310	Rullo spuntoni	Spikes roller	Stachelwalze	Rouleau pointes
300		661311	Rullo spuntoni	Spikes roller	Stachelwalze	Rouleau pointes
350		661312	Rullo spuntoni	Spikes roller	Stachelwalze	Rouleau pointes
400		661313	Rullo spuntoni	Spikes roller	Stachelwalze	Rouleau pointes
	16	422521	Spuntone (da saldare)	Spike (to be welded)	Zinken (zum schweissen)	Esponton (à souder)
250	17	661310	Barra porta raschietti	Scratcher support	Schaberhalter	Porte-racloir
300		661311	Barra porta raschietti	Scratcher support	Schaberhalter	Porte-racloir
350		661312	Barra porta raschietti	Scratcher support	Schaberhalter	Porte-racloir
400		661313	Barra porta raschietti	Scratcher support	Schaberhalter	Porte-racloir
	18	661426	Braccio SX	Arm	Arm	Bras
	19	099018	Gruppo parapolvere	Dust cover	Staubdeckel	Cache anti poussière
	20	008005	Ingrassatore	Grease nipple	Fettbuechse	Graisseur
	21	421604	Supporto	Support	Halterung	Support
	22	003051	Cuscinetto	Bearing	Kugellager	Roulement
	23	001006	Anello di arresto	Stop ring	Sperring	Bague d’arret
	24	013019	Spina	Pin	Stift	Goupille
	25	661403	Bussola	Bush	Buchse	Bague

145103020699

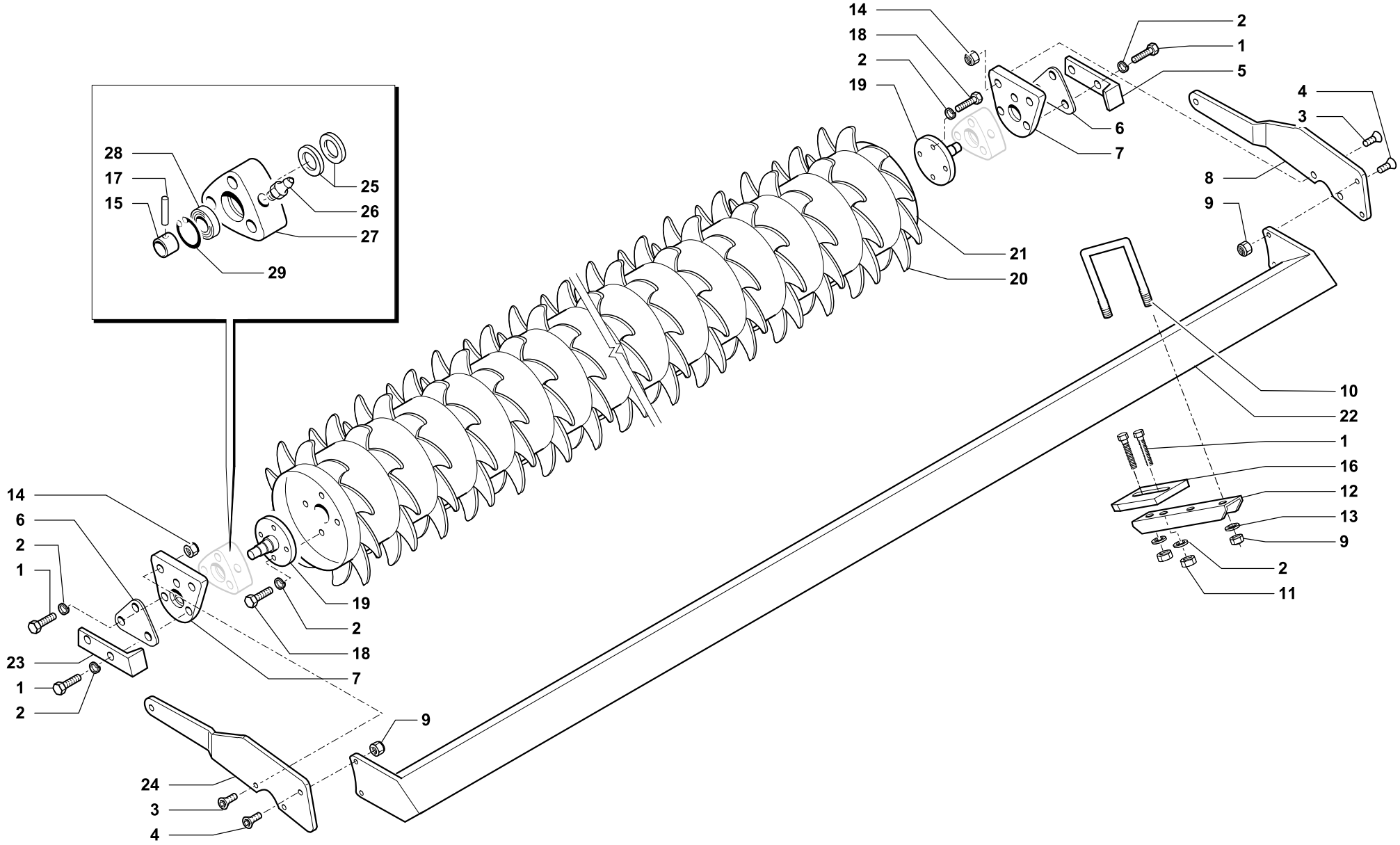

RULLO PACKER • PACKER ROLLER
PACKERWALZE • ROULEAU PACKER

Tav. Tab. Taf.	Rev.	
114169	00	0400

RULLO PACKER • PACKER ROLLER
PACKERWALZE • ROULEAU PACKER

	RIF.	N. CODICE	DENOMINAZIONE	DENOMINATION	BEZEICHNUNG	DENOMINATION
	1	014145	Vite	Screw	Schraube	Vis
	2	011003	Grower	Grower	Federscheibe	Grower
	3	014358	Vite	Screw	Schraube	Vis
	4	014267	Vite	Screw	Schraube	Vis
	5	423775	Raschietto laterale DX	Scraper	Schaber	Racloir
	6	612372	Chiusura	Plate	Plate	Platte
	7	661402	Piastra	Plate	Plate	Platte
	8	661426	Braccio DX	Arm	Arm	Bras
	9	004101	Dado	Nut	Mutter	Ecrou
	10	623750	Cavallotto	U bolt	Bügelbolzen	Crampillon
	11	004030	Dado	Nut	Mutter	Ecrou
	12	661404	Porta raschietto	Scratcher support	Schaberhalter	Porte-racloir
	13	010005	Rondella	Washer	Unterlegscheibe	Rondelle
	14	004029	Dado	Nut	Mutter	Ecrou
	15	661403	Bussola	Bush	Buchse	Bague
	16	612244	Raschietto	Scraper	Schaber	Racloir
	17	013019	Spina	Pin	Stift	Goupille
	18	014229	Vite	Screw	Schraube	Vis
	19	661401	Fusello	Stub axle	Flansch	Fusee
	20	412782	Dente (da saldare)	Tine (to be welded)	Zahn (zum schweissen)	Dent (à souder)
250	21	661317	Rullo packer	Packer roller	Packerwalze	Rouleau packer
300		661318	Rullo packer	Packer roller	Packerwalze	Rouleau packer
350		661319	Rullo packer	Packer roller	Packerwalze	Rouleau packer
400		661320	Rullo packer	Packer roller	Packerwalze	Rouleau packer
250	22	661417	Barra porta raschietti	Scratcher support	Schaberhalter	Porte-racloir
300		661418	Barra porta raschietti	Scratcher support	Schaberhalter	Porte-racloir
350		661419	Barra porta raschietti	Scratcher support	Schaberhalter	Porte-racloir
400		661420	Barra porta raschietti	Scratcher support	Schaberhalter	Porte-racloir
	23	423776	Raschietto laterale SX	Scraper	Schaber	Racloir
	24	661425	Braccio SX	Arm	Arm	Bras
	25	099018	Gruppo parapolvere	Dust cover	Staubdeckel	Cache anti poussière
	26	008005	Ingrassatore	Grease nipple	Fettbuechse	Graisseur
	27	421604	Supporto	Support	Halterung	Support
	28	003051	Cuscinetto	Bearing	Kugellager	Roulement
	29	001006	Anello di arresto	Stop ring	Sperring	Bague d’arret

111138000200

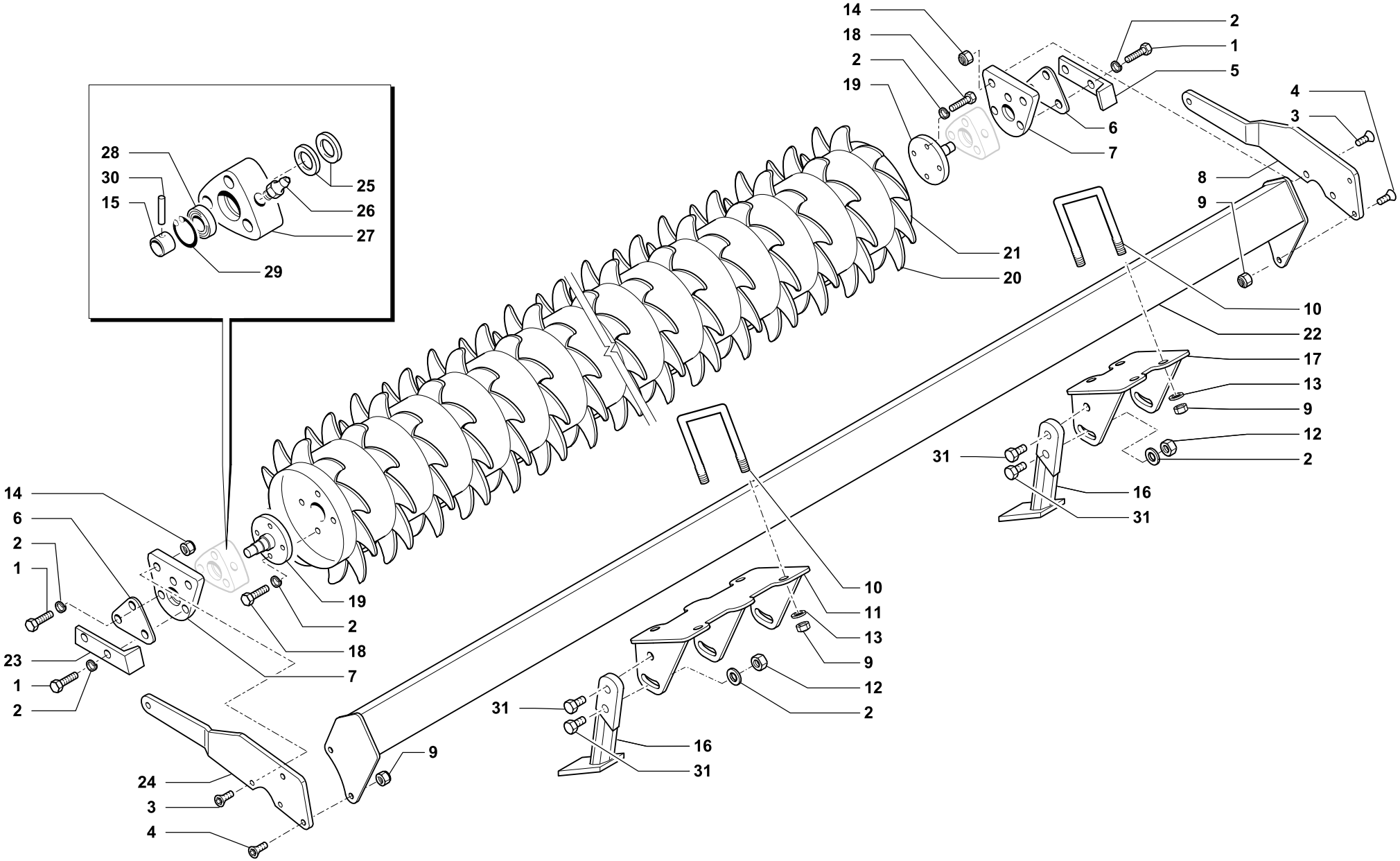

CELLI

RULLO PACKER “PRO 001” • PACKER ROLLER “PRO 001”
PACKERWALZE “PRO 001” • ROULEAU PACKER “PRO 001”

Tav. Tab. Taf.	Rev.	
114140	00	0200

	RIF.	N. CODICE	DENOMINAZIONE	DENOMINATION	BEZEICHNUNG	DENOMINATION
	1	014145	Vite	Screw	Schraube	Vis
	2	011003	Grower	Grower	Federscheibe	Grower
	3	014358	Vite	Screw	Schraube	Vis
	4	014267	Vite	Screw	Schraube	Vis
	5	423775	Raschietto laretale DX	Scraper	Schaber	Racloir
	6	612372	Chiusura	Plate	Plate	Platte
	7	661402	Piastra	Plate	Plate	Platte
	8	661426	Braccio DX	Arm	Arm	Bras
	9	004101	Dado	Nut	Mutter	Ecrou
	10	623750	Cavallotto	U bolt	Bügelbolzen	Crampillon
	11	661562	Supporto porta raschietto	Scratcher support	Schaberhalter	Porte-racloir
	12	004030	Dado	Nut	Mutter	Ecrou
	13	010005	Rondella	Washer	Unterlegscheibe	Rondelle
	14	004029	Dado	Nut	Mutter	Ecrou
	15	661403	Bussola	Bush	Buchse	Bague
	16	461028	Raschietto	Scraper	Schaber	Racloir
	17	661561	Supporto porta raschietto	Scratcher support	Schaberhalter	Porte-racloir
	18	014229	Vite	Screw	Schraube	Vis
	19	661401	Fusello	Stub axle	Flansch	Fusee
	20	412782	Dente (da saldare)	Tine (to be welded)	Zahn (zum schweissen)	Dent (à souder)
250	21	999117	Rullo packer	Packer roller	Packerwalze	Rouleau packer
300		999118	Rullo packer	Packer roller	Packerwalze	Rouleau packer
350		999119	Rullo packer	Packer roller	Packerwalze	Rouleau packer
400		999120	Rullo packer	Packer roller	Packerwalze	Rouleau packer
250	22	661437	Barra porta raschietti	Scratcher support	Schaberhalter	Porte-racloir
300		661438	Barra porta raschietti	Scratcher support	Schaberhalter	Porte-racloir
350		661439	Barra porta raschietti	Scratcher support	Schaberhalter	Porte-racloir
400		661440	Barra porta raschietti	Scratcher support	Schaberhalter	Porte-racloir
	23	423776	Raschietto laretale SX	Scraper	Schaber	Racloir
	24	661425	Braccio SX	Arm	Arm	Bras
	25	099018	Gruppo parapolvere	Dust cover	Staubdeckel	Cache anti poussière
	26	008005	Ingrassatore	Grease nipple	Fettbuechse	Graisseur
	27	421604	Supporto	Support	Halterung	Support
	28	003051	Cuscinetto	Bearing	Kugellager	Roulement
	29	001006	Anello di arresto	Stop ring	Sperring	Bague d’arret
	30	013019	Spina	Pin	Stift	Goupille
	31	014213	Vite	Screw	Schraube	Vis

145104020699

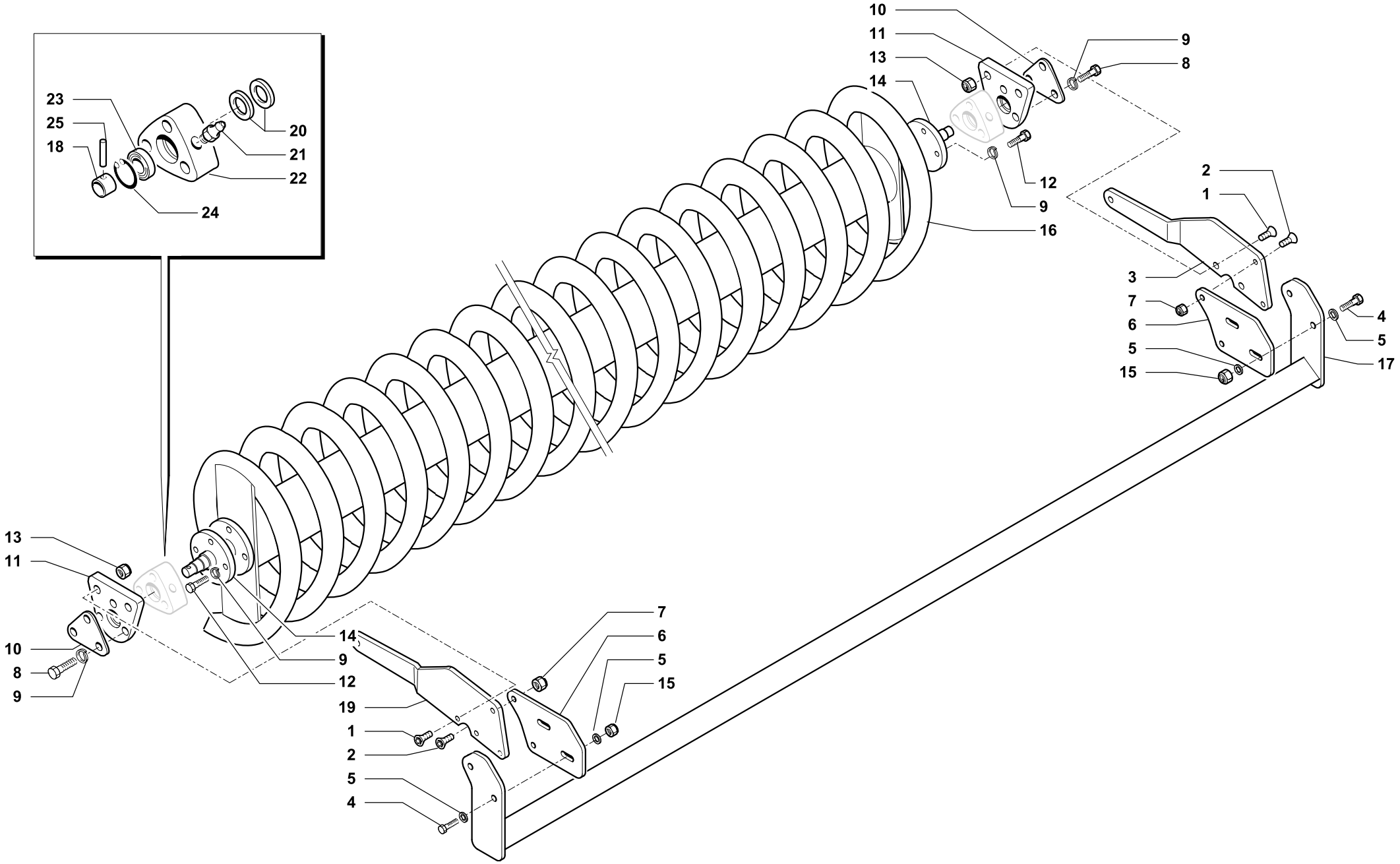

RULLO SPIRALE • SPIRAL ROLLER
SPIRAL WALZE • ROULEAU SPIRALE

Tav. Tab. Taf.	114170	Rev. 00	0400

RULLO SPIRALE • SPIRAL ROLLER
SPIRAL WALZE • ROULEAU SPIRALE

	RIF.	N. CODICE	DENOMINAZIONE	DENOMINATION	BEZEICHNUNG	DENOMINATION
	1	014358	Vite	Screw	Schraube	Vis
	2	014267	Vite	Screw	Schraube	Vis
	3	661426	Braccio DX	Arm	Arm	Bras
	4	014019	Vite	Screw	Schraube	Vis
	5	010002	Rondella	Washer	Scheibe	Rondelle
	6	611727	Staffa	Bracket	Bügel	Bride
	7	004101	Dado	Nut	Mutter	Ecrou
	8	014145	Vite	Screw	Schraube	Vis
	9	011003	Grower	Grower	Federscheibe	Grower
	10	612372	Chiusura	Plate	Plate	Platte
	11	661402	Piastra	Plate	Plate	Platte
	12	014145	Vite	Screw	Schraube	Vis
	13	004029	Dado	Nut	Mutter	Ecrou
	14	661401	Fusello	Stub axle	Flansch	Fusee
	15	004054	Dado	Nut	Mutter	Ecrou
250	16	961726	Rullo spirale	Spiral roller	Spiral walze	Rouleau spirale
300		961727	Rullo spirale	Spiral roller	Spiral walze	Rouleau spirale
350		961728	Rullo spirale	Spiral roller	Spiral walze	Rouleau spirale
400		961729	Rullo spirale	Spiral roller	Spiral walze	Rouleau spirale
250	17	662695	Barra porta raschietti	Scratcher support	Schaberhalter	Porte-racloir
300		662696	Barra porta raschietti	Scratcher support	Schaberhalter	Porte-racloir
350		662697	Barra porta raschietti	Scratcher support	Schaberhalter	Porte-racloir
400		662698	Barra porta raschietti	Scratcher support	Schaberhalter	Porte-racloir
	18	661403	Bussola	Bush	Buchse	Bague
	19	661425	Braccio SX	Arm	Arm	Bras
	20	099018	Gruppo parapolvere	Dust cover	Staubdeckel	Cache anti poussière
	21	008004	Ingrassatore	Grease nipple	Fettbuechse	Graisseur
	22	421604	Supporto	Support	Halterung	Support
	23	003051	Cuscinetto	Bearing	Kugellager	Roulement
	24	001006	Anello di arresto	Stop ring	Sperring	Bague d’arret
	25	013019	Spina	Pin	Stift	Goupille

145105000699

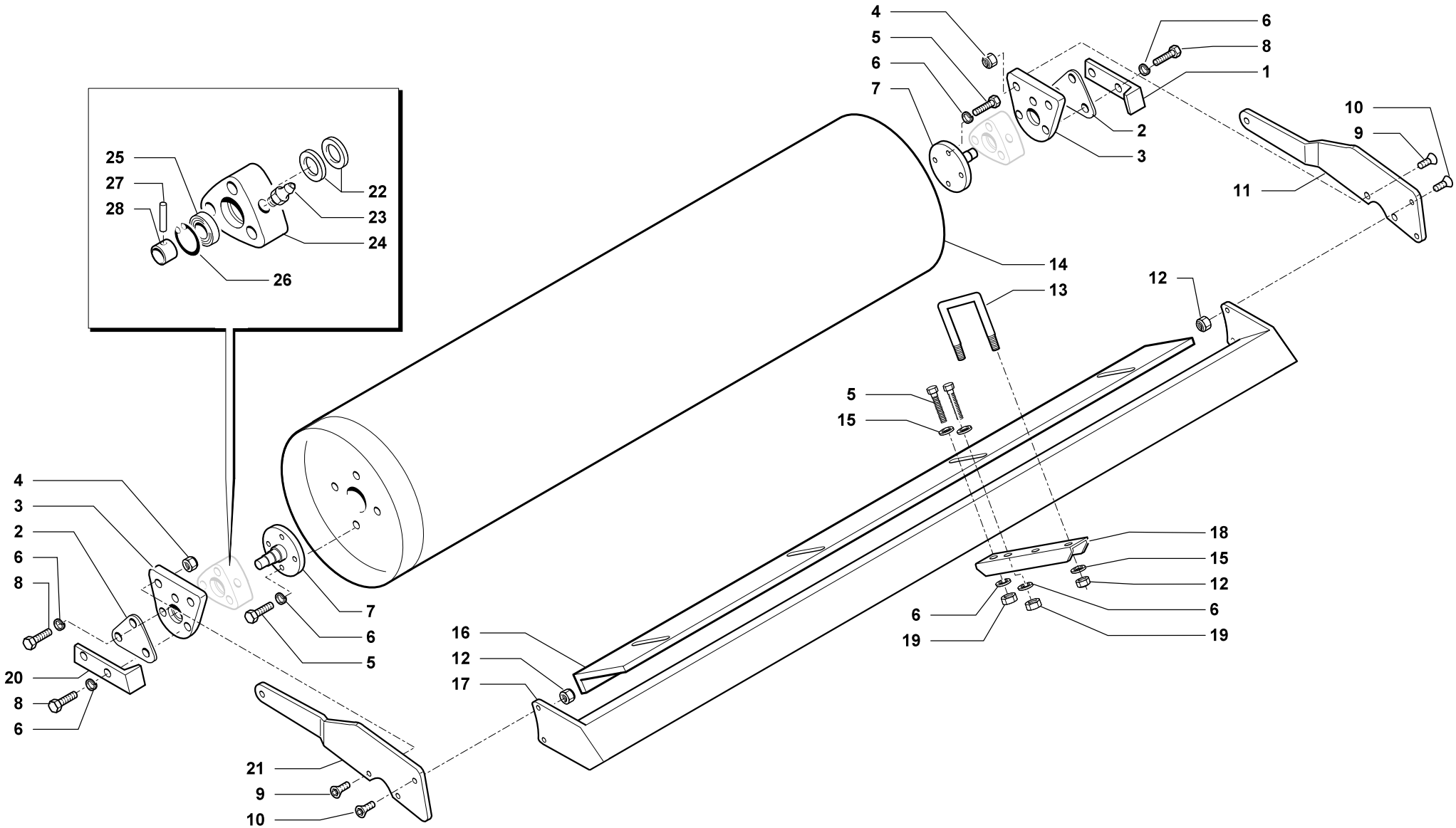

RULLO CILINDRICO • CYLINDRICAL ROLLER
ZYLINDRISCHE WALZE • ROULEAU LISSE

Tav. Tab. Taf.	Rev.	
114171	00	0400

	RIF.	N. CODICE	DENOMINAZIONE	DENOMINATION	BEZEICHNUNG	DENOMINATION
	1	423775	Raschietto laterale DX	Scraper	Schaber	Racloir
	2	612372	Chiusura	Plate	Plate	Platte
	3	661402	Piastra	Plate	Plate	Platte
	4	004029	Dado	Nut	Mutter	Ecrou
	5	014145	Vite	Screw	Schraube	Vis
	6	011003	Grower	Grower	Federscheibe	Grower
	7	661401	Fusello	Stub axle	Flansch	Fusee
	8	014145	Vite	Screw	Schraube	Vis
	9	014358	Vite	Screw	Schraube	Vis
	10	014267	Vite	Screw	Schraube	Vis
	11	661426	Braccio DX	Arm	Arm	Bras
	12	004101	Dado	Nut	Mutter	Ecrou
	13	623750	Cavallotto	U bolt	Bügelbolzen	Crampillon
250	14	661343	Rullo cilindrico	Packer roller	Packerwalze	Rouleau packer
300		661344	Rullo cilindrico	Packer roller	Packerwalze	Rouleau packer
350		661345	Rullo cilindrico	Packer roller	Packerwalze	Rouleau packer
400		661340	Rullo cilindrico	Packer roller	Packerwalze	Rouleau packer
	15	010005	Rondella	Washer	Scheibe	Rondelle
250	16	623233	Angolare raschiatore	Angular scraper	Winkelförmiger Abschaber	Angle de racloir
300		623234	Angolare raschiatore	Angular scraper	Winkelförmiger Abschaber	Angle de racloir
350		623235	Angolare raschiatore	Angular scraper	Winkelförmiger Abschaber	Angle de racloir
400		623230	Angolare raschiatore	Angular scraper	Winkelförmiger Abschaber	Angle de racloir
250	17	661417	Barra porta raschietti	Scratcher support	Schaberhalter	Porte-racloir
300		661418	Barra porta raschietti	Scratcher support	Schaberhalter	Porte-racloir
350		661419	Barra porta raschietti	Scratcher support	Schaberhalter	Porte-racloir
400		661420	Barra porta raschietti	Scratcher support	Schaberhalter	Porte-racloir
	18	661404	Porta raschietto	Scratcher support	Schaberhalter	Porte-racloir
	19	004030	Dado	Nut	Mutter	Ecrou
	20	423776	Raschietto laterale SX	Scraper	Schaber	Racloir
	21	661425	Braccio SX	Arm	Arm	Bras
	22	099018	Gruppo parapolvere	Dust cover	Staubdeckel	Cache anti poussière
	23	008005	Ingrassatore	Grease nipple	Fettbuechse	Graisseur
	24	421604	Supporto	Support	Halterung	Support

145105000699

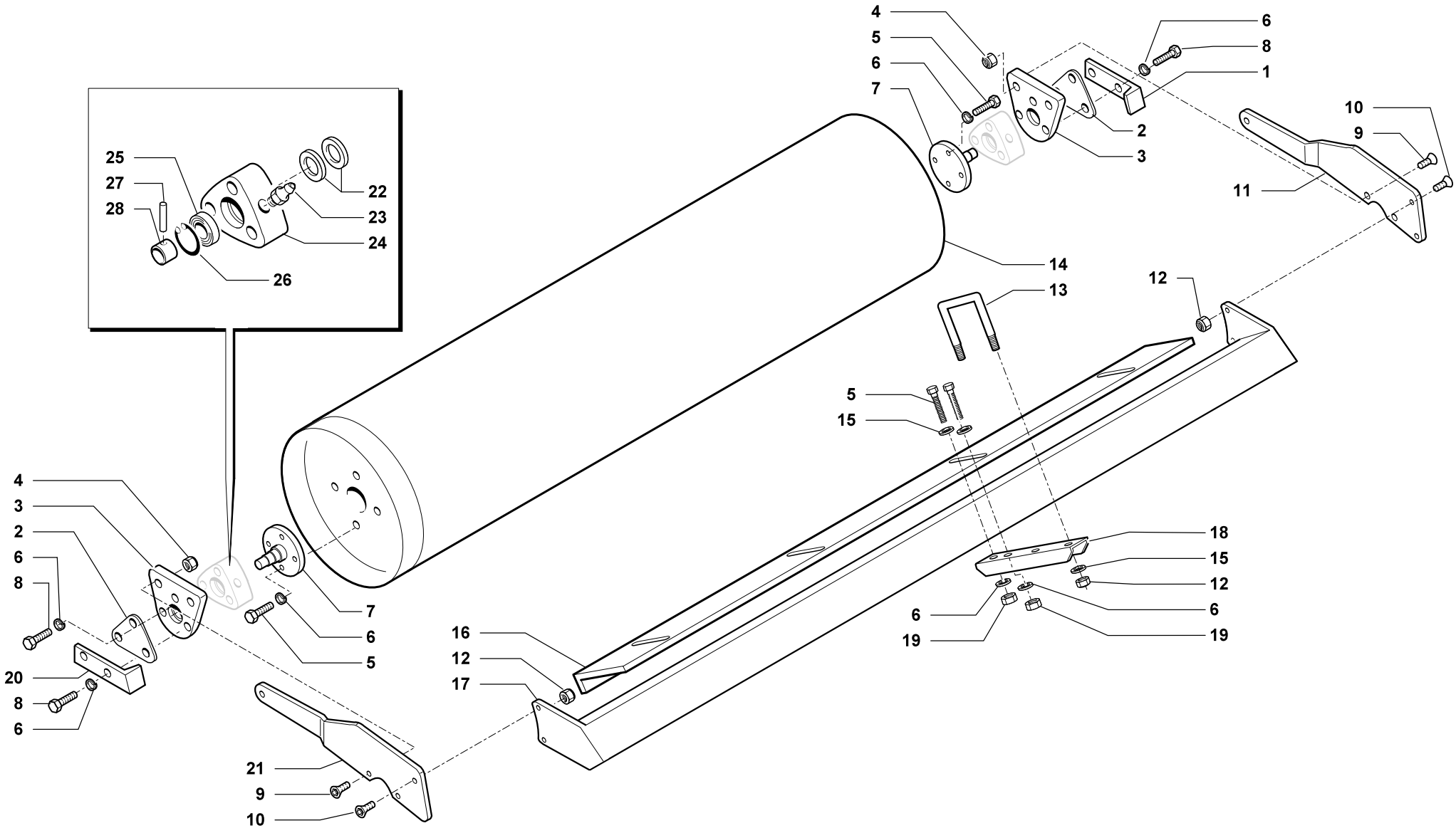

RULLO CILINDRICO • CYLINDRICAL ROLLER
ZYLINDRISCHE WALZE • ROULEAU LISSE

Tav. Tab. Taf.	Rev.	
114171	00	0400

RIF.	N. CODICE	DENOMINAZIONE	DENOMINATION	BEZEICHNUNG	DENOMINATION
25	003051	Cuscinetto	Bearing	Kugellager	Roulement
26	001006	Anello di arresto	Stop ring	Sperring	Bague d’arret
27	013019	Spina	Pin	Stift	Goupille
28	661403	Bussola	Bush	Buchse	Bague

146512030600

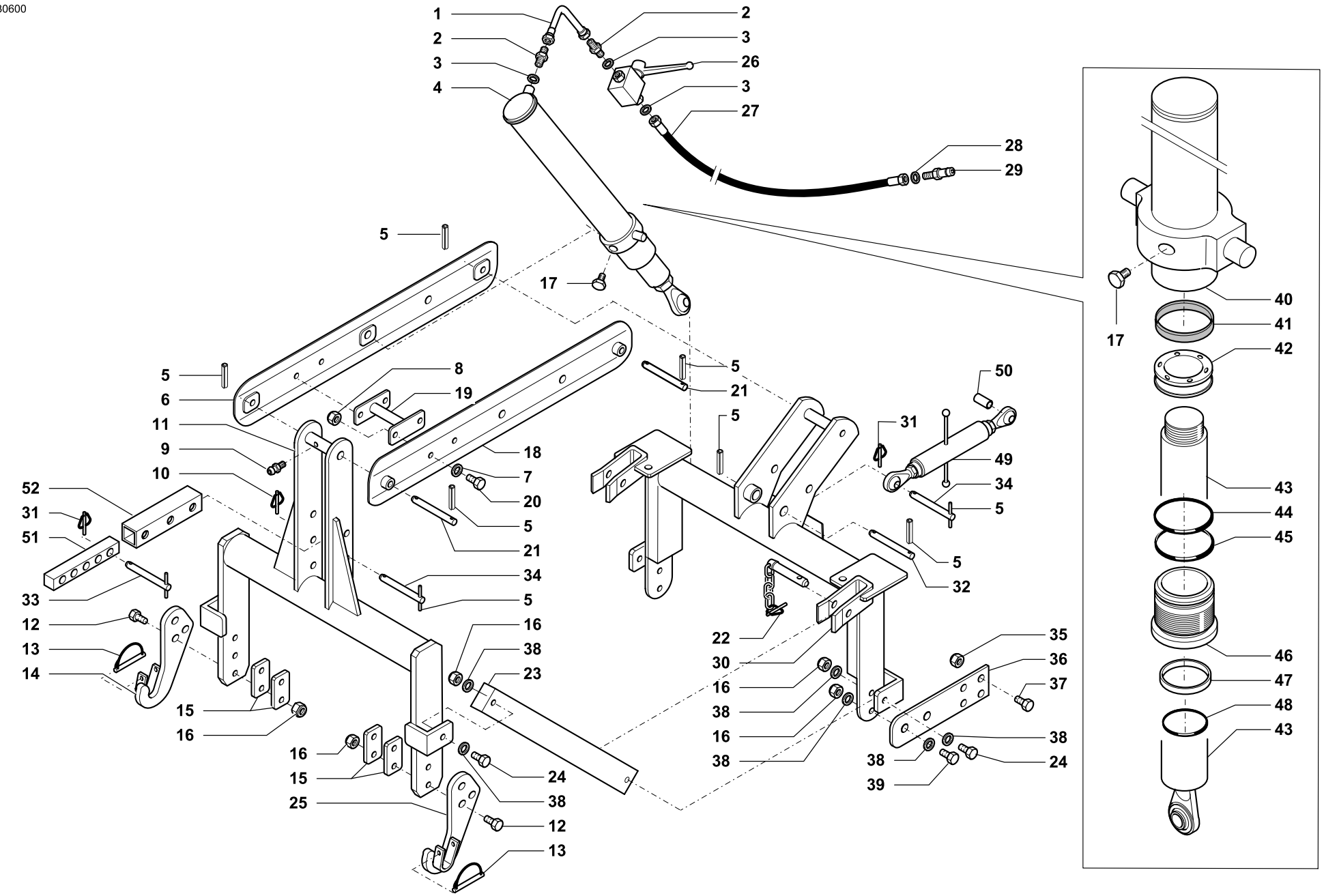

ATTACCO IDRAULICO SEMINATRICE • HYDRAULIC SEEDING MACHINE HITCH
HYDRAULISCHE DRILLMASCHINEN-ANHÄNGUNG • ATTELAGE HYDRAULICHE POUR SEMOIR

Tav. Tab. Taf.	Rev.	
146512	03	0600

RIF.	N. CODICE	DENOMINAZIONE	DENOMINATION	BEZEICHNUNG	DENOMINATION
1	022146	Adattatore	Adapter	Anpassungsgeraet	Adaptateur
2	023059	Raccordo	Connection	Anschluss	Raccord
3	022086	Rondella	Washer	Unterlegscheibe	Rondelle
4	671759	Martinetto completo	Complete jack	Komplette winde	Vérin complet
5	013014	Spina spirol	Pin	Stift	Goupille
6	661451	Traversa sinistra	Cross piece	Querbalken	Traverse
7	010005	Rondella	Washer	Unterlegscheibe	Rondelle
8	004079	Dado	Nut	Mutter	Ecrou
9	008007	Ingrassatore	Grease nipple	Fettbuechse	Graisseur
10	013023	Spina a scatto	Pin	Stift	Goupille
11	661456	Supporto posteriore	Support	Halterung	Support
12	014129	Vite	Screw	Schraube	Vis
13	013048	Spinotto ad arco	Pin	Stift	Goupille
14	661453	Gancio sinistro	Hook	Haken	Crochet
15	612455	Distanziale	Spacer	Distanzstueck	Entretoise
16	004073	Dado	Nut	Mutter	Ecrou
17	022009	Tappo	Plug	Verschluss	Bouchon
18	661450	Traversa destra	Cross piece	Querbalken	Traverse
19	661457	Distanziale	Spacer	Distanzstueck	Entretoise
20	014215	Vite	Screw	Schraube	Vis
21	623422	Perno	Pivot	Bolzen	Axe
22	013052	Spina con catena	Pin	Stift	Goupille
23	661452	Braccio supporto	Arm	Arm	Bras
24	014376	Vite	Screw	Schraube	Vis
25	661454	Gancio destro	Hook	Haken	Crochet
26	021072	Rubinetto	Tap	Ablasschahn	Robinet
27	023160	Tubo	Hose	Schlauch	Tuyau
28	022087	Rondella	Washer	Unterlegscheibe	Rondelle
29	022082	Innesto rapido	Shap-on coupling	Baionett kupplung	Joint a baionette
30	661455	Supporto anteriore	Support	Halterung	Support
31	013011	Spina a scatto	Pin	Stift	Goupille
32	623420	Perno	Pivot	Bolzen	Axe
33	623419	Perno	Pivot	Bolzen	Axe

146512030600

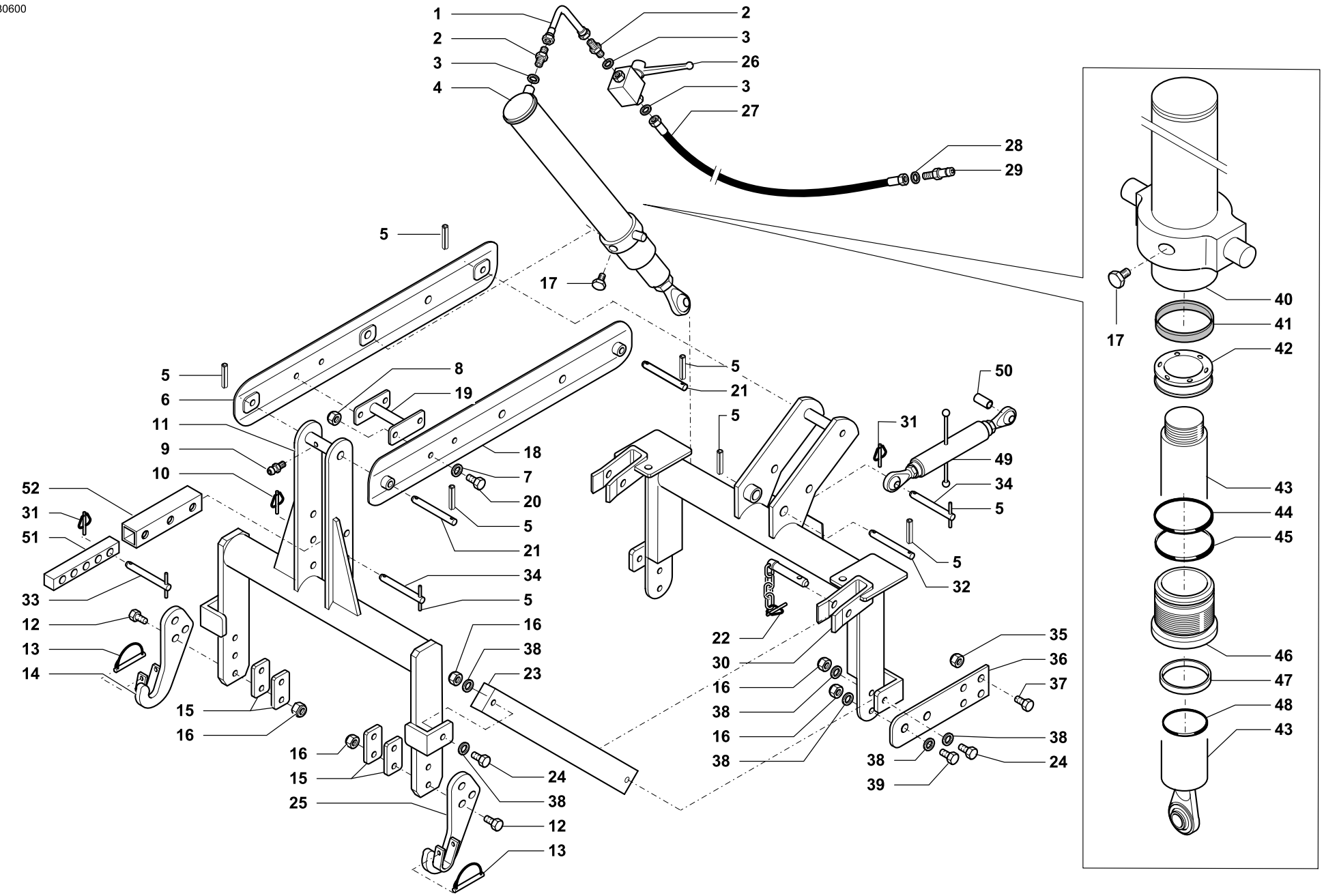

CELLI

ATTACCO IDRAULICO SEMINATRICE • HYDRAULIC SEEDING MACHINE HITCH
HYDRAULISCHE DRILLMASCHINEN-ANHÄNGUNG • ATTELAGE HYDRAULICHE POUR SEMOIR

Tav. Tab. Taf.	Rev.	
146512	03	0600

RIF.	N. CODICE	DENOMINAZIONE	DENOMINATION	BEZEICHNUNG	DENOMINATION
34	623421	Perno	Pivot	Bolzen	Axe
35	004054	Dado	Nut	Mutter	Ecrou
36	612458	Piastra	Plate	Plate	Platte
37	014042	Vite	Screw	Schraube	Vis
38	010008	Rondella	Washer	Unterlegscheibe	Rondelle
39	014233	Vite	Screw	Schraube	Vis
40	661459	Cilindro	Cylinder	Zylinder	Cylindre
41	007212	Anello	Ring	Ring	Bague
42	623428	Pistone	Piston	Kolben	Piston
43	661460	Stelo completo	Rod complet	Spindel	Tige
44	007214	Guarnizione	Gasket	Dichtring	Joint
45	007215	Guarnizione	Gasket	Dichtring	Joint
46	623426	Guida stelo	Guide	Fuehrung	Guide
47	007216	Guarnizione	Gasket	Dichtring	Joint
48	007213	Guarnizione	Gasket	Dichtring	Joint
49	972540	Tirante	Linkage	Zugbolzen	Tirant
50	099039	Boccola	Bushing	Buchse	Douille
51	612204	Tirante attacco sollevamento idr.	Linkage	Zugbolzen	Tirant
52	612205	Tirante attacco sollevamento idr.	Linkage	Zugbolzen	Tirant
	671778	Attacco idraulico seminatrice	Hidraulic seeding machine hitch	Hidr. Drillmaschinen-Anhängung	Attelage hydrauliche pour semoir

145504000699

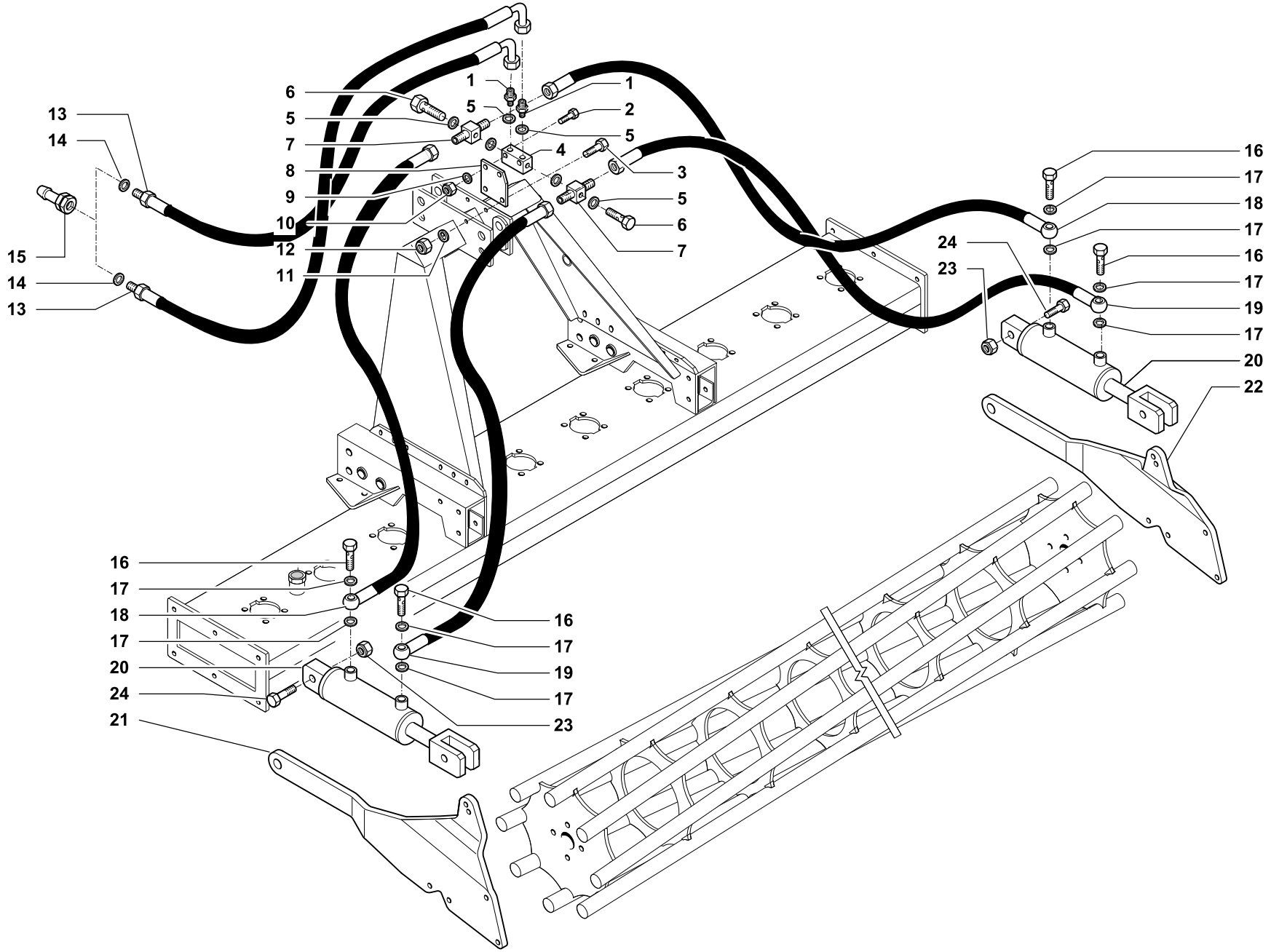

IMPIANTO IDRAULICO SOLLEVAMENTO RULLO • HYDRAULIC SYSTEM FOR ROLLER LIFTING
HYDRAULISCHE ANLAGE FÜR WALZE BETAETIGUNG • INSTALLATION HYDRAULIQUE REGLAGE ROULEAUX

Tav. Tab. Taf.	Rev.	
145504	**00**	**0699**

RIF.	N. CODICE	DENOMINAZIONE	DENOMINATION	BEZEICHNUNG	DENOMINATION
1	022088	Riduzione	Nipple	Nippel	Reduction
2	014122	Vite	Screw	Schraube	Vis
3	014149	Vite	Screw	Schraube	Vis
4	021036	Valvola di blocco	Stop valve	Sperrventil	Suopape d’arret
5	022085	Rondella	Washer	Unterlegscheibe	Rondelle
6	022089	Vite forata	Screw	Schraube	Vis
7	423761	Blocchetto di derivazione	Connection block	Kontrolmechanismus	Distributeur
8	423763	Supporto	Support	Halterung	Suppor
9	010015	Rondella	Washer	Unterlegscheibe	Rondelle
10	004083	Dado	Nut	Mutter	Ecrou
11	011002	Grower	Grower	Federscheibe	Grower
12	004058	Dado	Nut	Mutter	Ecrou
13	023064	Tubo	Hose	Schlauch	Tuyau
14	022087	Rondella	Washer	Unterlegscheibe	Rondelle
15	022082	Innesto rapido	Shap-on coupling	Baionett kupplung	Joint a baionette
16	461999	Vite forata strozzata	Screw	Schraube	Vis
17	022086	Rondella	Washer	Unterlegscheibe	Rondelle
18	023060	Tubo	Hose	Schlauch	Tuyau
19	023061	Tubo	Hose	Schlauch	Tuyau
20	671805	Martinetto completo	Complete jack	Komplette winde	Vèrin complete
21	661429	Braccio sinistro	Arm	Arm	Bras
22	661430	Braccio destro	Arm	Arm	Bras
23	004072	Dado	Nut	Mutter	Ecrou
24	014221	Vite	Screw	Schraube	Vis
	671774	Kit martinetti sollevamento rullo	Hydraulic system for roller lifting	Hydraulische anlage	Installation hydraulique

138304000699

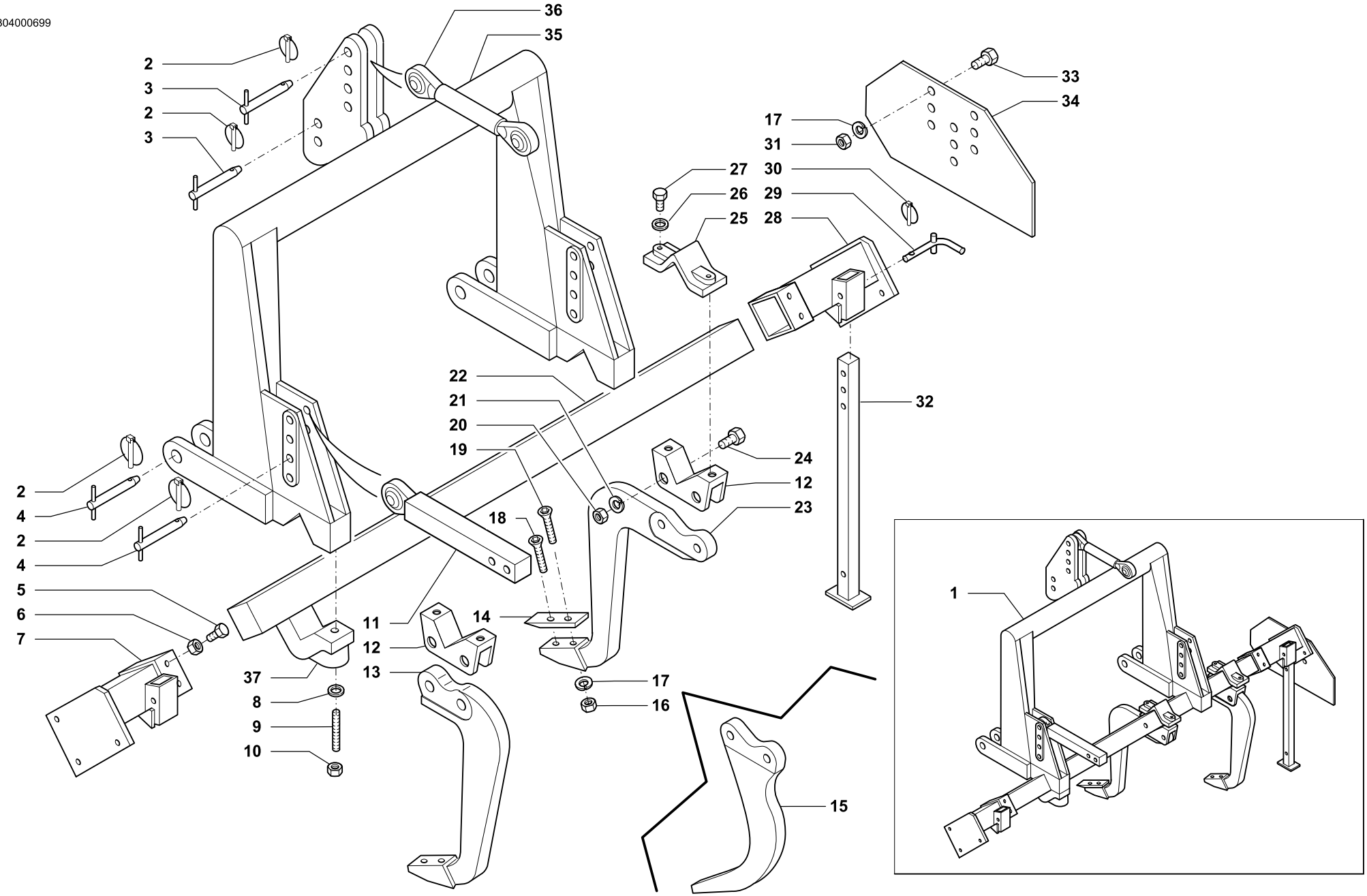

RIPUNTATORI ANTERIORI ¥ FRONT SUB-SOILERS
VORDERE UNTERGRUNDLOCKERER ¥ SOUS-SOULEUSES

Tav. Tab. Taf.	Rev.	
114330	00	0400

RIPUNTATORI ANTERIORI ¥ FRONT SUB-SOILERS
VORDERE UNTERGRUNDLOCKERER ¥ SOUS-SOULEUSES

	RIF.	N. CODICE	DENOMINAZIONE	DENOMINATION	BEZEICHNUNG	DENOMINATION
250	1	**471844**	Ripuntatore anteriore 3+2 ancore	Front sub-soilers 3+2 ripper	Vordere untergrundlockerer mit 3+2 ripper	Suous-souleuses en avant 3+2 ripper
300		**471845**	Ripuntatore anteriore 4+3 ancore	Front sub-soilers 4+3 ripper	Vordere untergrundlockerer mit 4+3 ripper	Suous-souleuses en avant 4+3 ripper
250		**471836**	Ripuntatore anteriore 5 ancore	Front sub-soilers with 5 adjustable legs	Vordere untergrundlockerer mit 5 ripper	Suous-souleuses en avant reglable 5rip.
300		**471837**	Ripuntatore anteriore 6 ancore	Front sub-soilers with 6 adjustable legs	Vordere untergrundlockerer mit 6 ripper	Suous-souleuses en avant reglable 6rip.
	2	013011	Spina a scatto	Safety pin	Stift	Goupille
		013039	Spina sicurezza + catenella	Safety pin	Stift	Goupille
	3	423719	Perno	Pivot	Bolzen	Axe
	4	423718	Perno	Pivot	Bolzen	Axe
	5	014085	Vite	Screw	Schraube	Vis
	6	004063	Dado	Nut	Mutter	Ecrou
	7	461847	Supporto sinistro	L.H.S. support	Halterung links	Support gauche
	8	010025	Rondella	Washer	Unterlegscheibe	Rondelle
	9	014322	Vite prigioniera	Stud bolt	Stift-schraube	Prisonier
	10	004091	Dado	Nut	Mutter	Ecrou
	11	461994	Tirante inferiore	Linkage	Zugbolzen	Tirant
	12	421609	Supporto porta ancora	Support	Halterung	Support
	13	461025	Ancora posteriore doppia fila	Ripper leg	Ripper	Ripper
	14	823560	Scalpello	Blade	Messer	Burin plat
	15	461993	Ancora	Ripper leg	Ripper	Ripper
	16	004003	Dado	Nut	Mutter	Ecrou
	17	011003	Grower	Grower	Federscheibe	Grower
	18	014273	Vite	Screw	Schraube	Vis
	19	014268	Vite	Screw	Schraube	Vis
	20	004035	Dado	Nut	Mutter	Ecrou
	21	011005	Grower	Grower	Federscheibe	Grower
	22	423751	Barra quadra L=2000 x 4 ancore	Rippers beam	Tiefenlocker frager	Barre des ripper
		423752	Barra quadra L=2500 x 5 ancore	Rippers beam	Tiefenlocker frager	Barre des ripper
		423753	Barra quadra L=3000 x 6 ancore	Rippers beam	Tiefenlocker frager	Barre des ripper
	23	461024	Ancora anteriore doppia fila	Ripper leg	Ripper	Ripper
	24	014087	Vite	Screw	Schraube	Vis
	25	421608	Morsetto	Ripper support	Klemme platte	Plaque de serrage
	26	010009	Rondella	Washer	Unterlegscheibe	Rondelle

138304000699

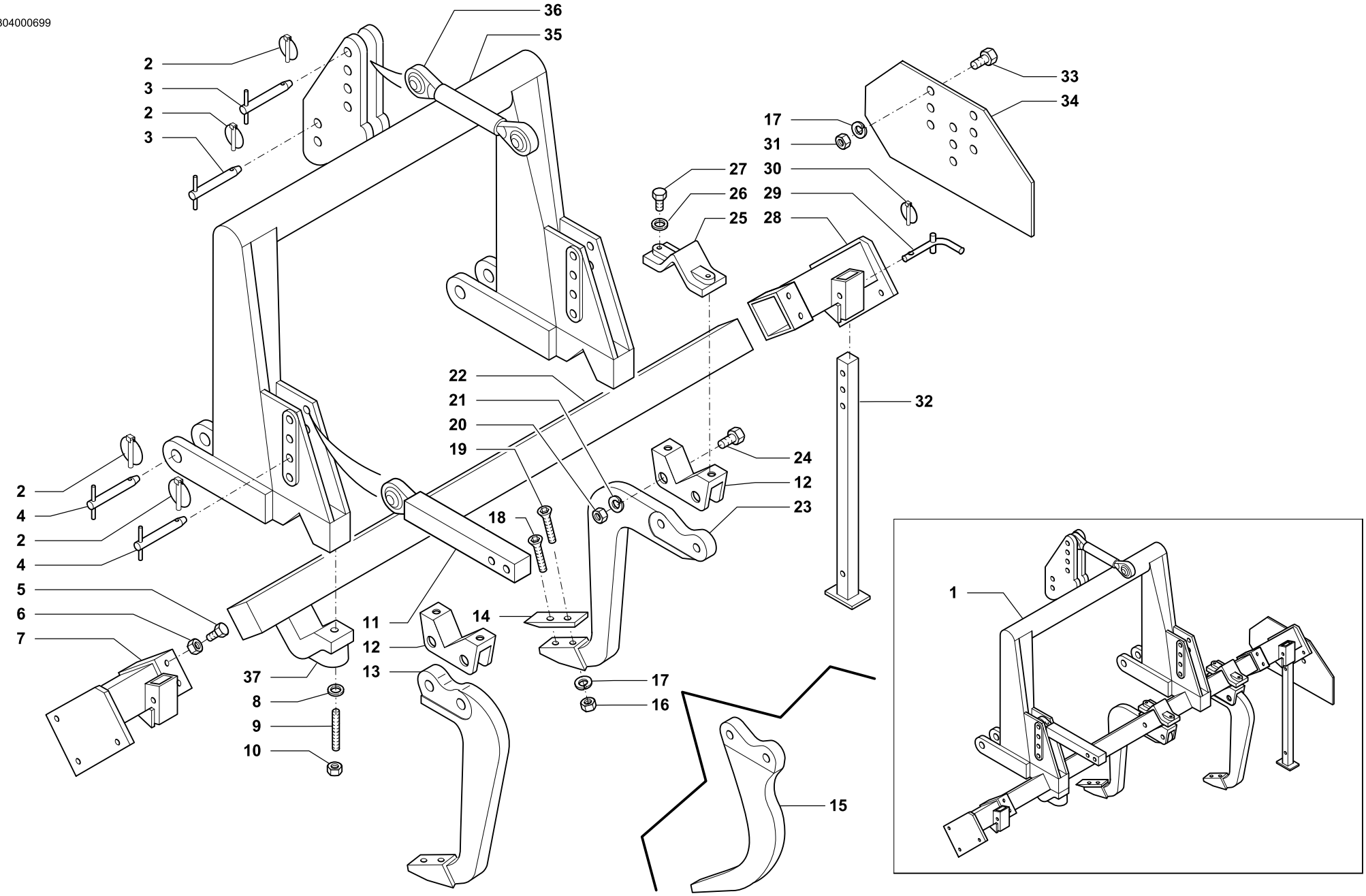

RIPUNTATORI ANTERIORI ¥ FRONT SUB-SOILERS
VORDERE UNTERGRUNDLOCKERER ¥ SOUS-SOULEUSES

Tav. Tab. Taf.	Rev.	
114330	00	0400

RIF.	N. CODICE	DENOMINAZIONE	DENOMINATION	BEZEICHNUNG	DENOMINATION
27	014158	Vite	Screw	Schraube	Vis
28	461848	Supporto destro	R.H.S. support	Halterung rechts	Support droite
29	223522	Perno	Pivot	Bolzen	Axe
30	013023	Spina	Pin	Stift	Goupille
31	004030	Dado	Nut	Mutter	Ecrou
32	461849	Piede di sostegno	Stand	Stelfuss	Pied
33	014213	Vite	Screw	Schraube	Vis
34	411606	Piastra	Plate	Plate	Platte
35	461992	Castello ripuntatore	Frame ripper	Tiefenlocker-anbauteile	Attelage pour ripper
36	461995	Tirante superiore	Linkage	Zugbolzen	Tirant
37	421607	Morsetto supporto	Ripper support	Klemme platte	Plaque de serrage

145106000699

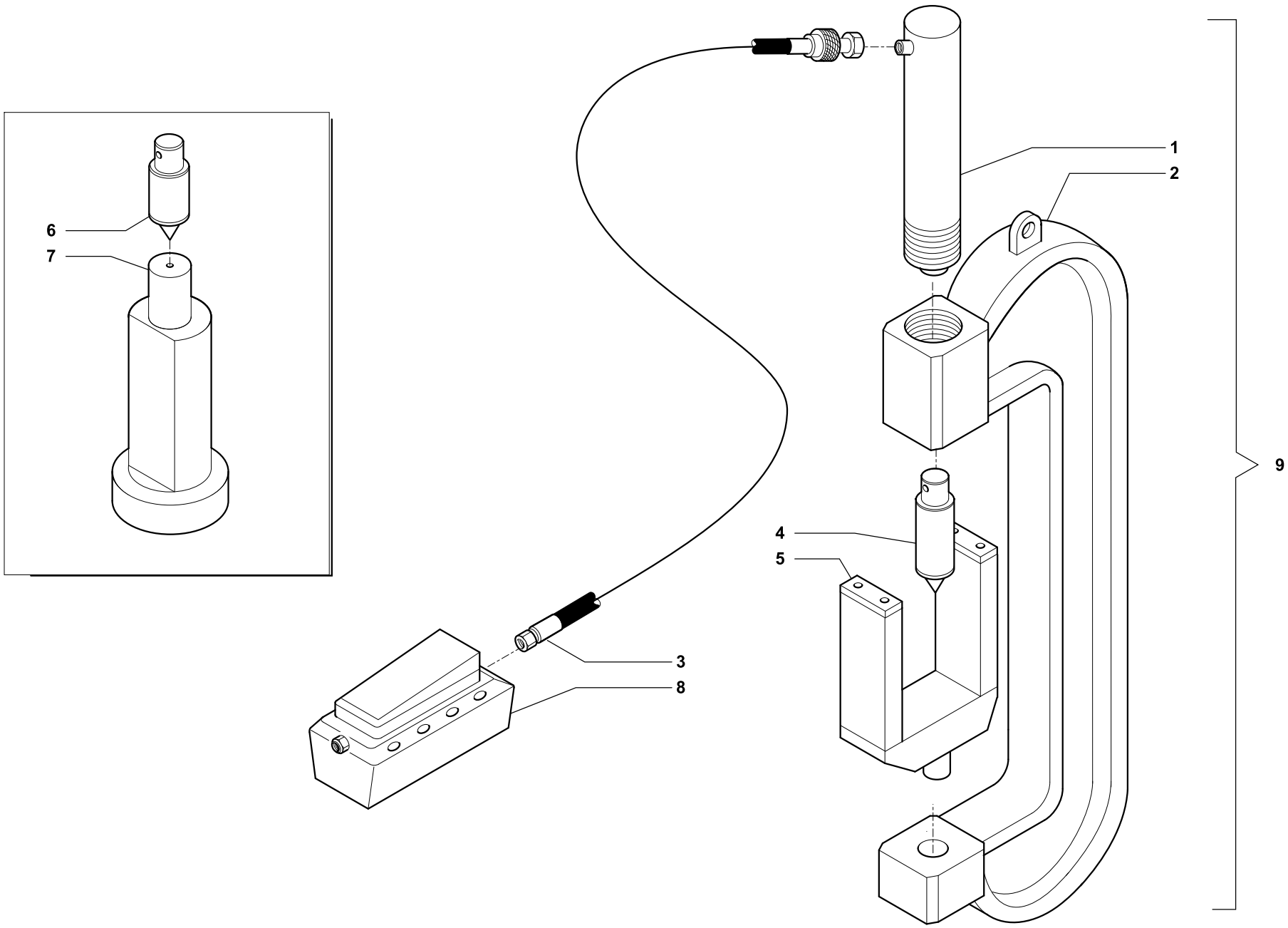

ESTRATTORE ALBERO ROTORE • PULLER
AUSZIEHER • EXTRACTEUR

Tav. Tab. Taf.	Rev.	
145106	**00**	**0699**

RIF.	N. CODICE	DENOMINAZIONE	DENOMINATION	BEZEICHNUNG	DENOMINATION
1	961803	Martinetto enerpac	Complete jack	Komplette winde	Vérin complet
2	961800	Telaio estrattore	Frame extractor	Rahmen ausziher	Chassis extracteur
3	961805	Tubo	Hose	Schlauch	Tuyau
4	924801	Contropunta estrattore	Tailstock puller	Reitstock auszieher	Contre-pointeextractrice
5	961802	Riscontro smontaggio portadenti	Plate tines disassembly	Anschlag Abban	Plaque demontage porte-dents
6	924800	Contropunta estrattore	Tailstock puller	Reitstock auszieher	Contre-pointeextractrice
7	961801	Tubo distanziale	Spacer tube	Entfernungstück	Tuyauentreetoise
8	961804	Pompa pneumatica	Compressed air pump	Luftreifene pumpe	Pompe pneumatique
9	**971800**	Telaio estrattore completo	Complete frame extractor	Komplette rahmen auszieher	Chassis extracteur complet

1955

CELLI S.p.A. Via Masetti, 32 - 47122 Forlì (Italy)
Tel: 0543 794711 - Fax: 0543 794747