VANGATRICE
SPADE CULTIVATOR
SPATENMACHINE
ROTOBECHE

Z 90

093.347.2

CATALOGO RICAMBI
SPARE PARTS CATALOGUE
ERSATZTEILKATALOG
CATALOGUE DE PIECES DETACHEES

1955

Celli S.p.A. Via Masetti N°32, 47100 Forlì (Italy) - Tel: 0543 794711 - Fax: 0543 794747
Fax uff. commerciale: 0543 722034 - e-mail:info@celli.it - www.celli.it

Data ultimo aggiornamento 22/02/08 Date of latest updating 22/02/08 Letzte Bearbeitung 22/02/08 Dernière mise à jour 22/02/08

Avvertenze importanti
Per ordinazioni di parti di ricambio è necessario indicare sempre i seguenti dati:
- modello della macchina,
- numero di matricola,
- codice del particolare,
- denominazione corrispondente,
- numero dei pezzi,
- istruzioni per le spedizioni.

Solo seguendo queste norme sarete sicuri di una sollecita evasione dell'ordine.
Qualora manchino i dati sopraindicati oppure sussistano dubbi sulla scelta del particolare di ricambio, per evitare disguidi, è consigliabile corredare l'ordine di tutte le informazioni possibili o recapitarci il pezzo avariato.

Avertissements importants
Pour des commandes de pièces de rechange il est nécessaire d'indiquer toujours les suivantes donnéès:
- modèle de la machine,
- numéro de série,
- code de la pièce,
- dénomination correspondante,
- nombre de piece,
- instructions pour les expéditions.

C'est seulement en suivant ces normes que vous aurez d'une prompte exécutions de l'ordre.
Au cas où il manquerait les données ci-dessus indiquées ou bien s'il subsiste des doutes, pour éviter tous risques il est conseillé de communiquer avec l'ordre tous les renseignements possibles ou de nous faire parvenir la pièce endommagée.

Important
When ordering spare parts please, quote:
- model of the machine,
- serial number,
- spare part code number,
- description,
- quantity,
- forwarding instructions.

Only following this procedure will you secure a prompt service. Should you not be able to supply any of the details listed above or should there be any doubt regarding the type of spare parts required, please enclose with order supplementary information and description or, when possible, send damaged part.

Wichtig:
Bei Bestellungen von Ersatzteilen ist folgendes zu beachten:
- Modell der Maschine,
- Serien-Nummer der Maschine,
- zusätzliche Bezeichnungen,
- Code-Nummer des Ersatzteiles,
- Anzahl der Erzatzterte,
- Anweisungen für den Versand.

Die Auslieferung kann nur dann erfolgen, wenn all die obengenannten Anweisungen befolgt worden sind. Falls gewisse Angaben feblen oder Zweifel bestehen, bitte defekte Teile einsenden.

IDENTIFICAZIONE DELLA MACCHINA

Il modello ed il numero di matricola sono riportati sulla targhetta metallica fissata al cofano della macchina.

N.B.: Per ogni richiesta precisare sempre i dati: modello e numero di telaio.

IDENTIFICATION DE LA MACHINE

Le modèle et le numéro de série sont reportés sur la plaquette métallique fixée sur la machine.

N.B.: Pour demande préciser toujours les données: modèle et numéro de série.

IDENTIFICATION

Type and size of machine and serial number are stamped on the metal plate fixed on the top of the main frame; they should be quoted when asking for spares or information.

IDENTIFIKATION DER MACHINE

Typ und Serien-Nummer sind auf das Schild an der Schutzhaube der Maschine zu übertragen.

N.B.: Bei Anfragen dic Darten der Serien-Nummer und des Modell typs angeben.

347822010208

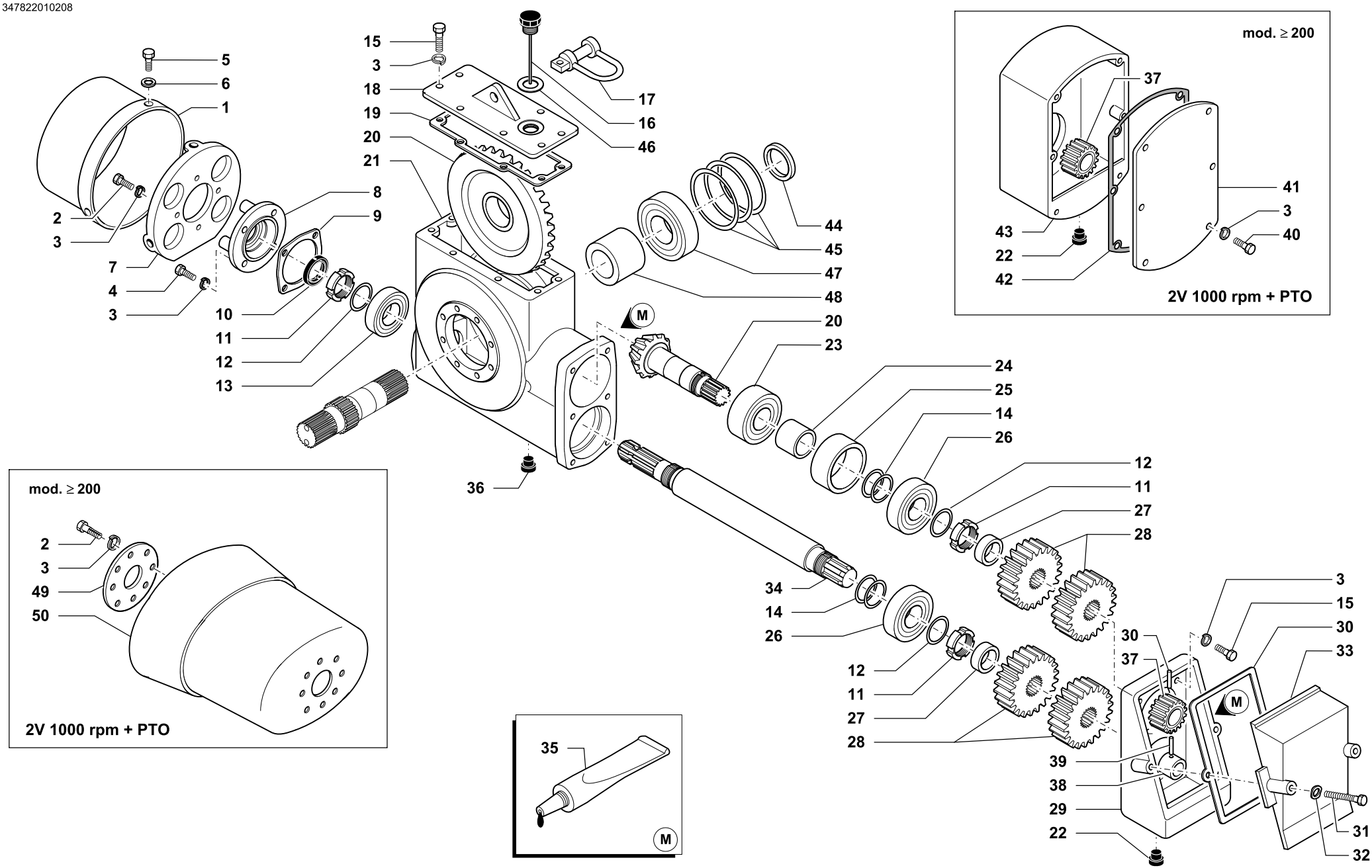

SCATOLA CAMBIO 4V 540 RPM - 2V 1000 RPM • GEARBOX 4 SPEED 540 RPM - 2V 1000 RPM
GETRIEBEGEHAEUSE 4 STUFEN 540 U/MIN - 2 STUFEN 1000 U/MIN • BÔITE DE TRANSMISSION 4V 540 T/M - 2V1000 T/M

Tav. Tab. Taf.	Rev.	
347822	01	0208

	RIF.	N. CODICE	DENOMINAZIONE	DENOMINATION	BEZEICHNUNG	DENOMINATION
	1	124505	Cuffia di protezione	Guard	Schütz	Protection
	2	014278	Vite	Screw	Schraube	Vis
	3	011002	Grower	Grower	Federscheibe	Grower
	4	014205	Vite	Screw	Schraube	Vis
	5	014284	Vite	Screw	Schraube	Vis
	6	010023	Rondella	Washer	Scheibe	Rondelle
	7	161500	Supporto portacuffia	Support	Halterung	Support
	8	221509	Coperchio anteriore	Cover	Deckel	Couvercle
	9	224502	Guarnizione	Gasket	Dichtring	Joint
	10	007130	Paraolio	Oil seal	Simmerring	Joint huile
	11	005005	Ghiera	Ring nut	Nutmutter	Collier
	12	211509	Spessore	Shim	Distanzring	Epaisseur
	13	003118	Cuscinetto	Bearing	Kugellager	Roulement
	14	211508	Serie spessore	Shim	Distanzring	Epaisseur
	15	014205	Vite	Screw	Schraube	Vis
	16	022065	Tappo 3/4 gas con asta L=210	Plug	Verschluss	Bouchon
	17	014193	Grillo zincato	Shackle with pin	Schäkeln	Manilles
	18	221504	Coperchio superiore	Cover	Deckel	Couvercle
	19	224503	Guarnizione	Gasket	Dichtring	Joint
	20	222509	Corona con. Z34	Crownwheel	Zahnkranz	Couronne
		222508	Pignone con. Z10	Pinion shaft	Ritzelwelle	Arbre pignon
	21	221501	Scatola cambio	Housing	Gehäeuse	Bôite
	22	022018	Tappo 1/2 gas conico	Plug	Verschluss	Bouchon
	23	003112	Cuscinetto	Bearing	Kugellager	Roulement
	24	523513	Distanziale pignone interno	Spacer	Distanzstueck	Entretoise
	25	523512	Distanziale pignone esterno	Spacer	Distanzstueck	Entretoise
	26	003044	Cuscinetto	Bearing	Kugellager	Roulement
	27	223510	Distanziale ingranaggi cambio	Spacer	Distanzstueck	Entretoise
540 g/m	28	222516	Ingranaggio Z 18	Gear 18 T	Zahnrad 18 Z	Engrenage 18 Dents
540 g/m		222517	Ingranaggio Z 19	Gear 19 T	Zahnrad 19 Z	Engrenage 19 Dents
540 g/m		222518	Ingranaggio Z 20	Gear 20 T	Zahnrad 20 Z	Engrenage 20 Dents
540 g/m		222519	Ingranaggio Z 21	Gear 21 T	Zahnrad 21 Z	Engrenage 21 Dents
1000g/m		222529	Ingranaggio Z 14	Gear 14 T	Zahnrad 14 Z	Engrenage 14 Dents

347822010208

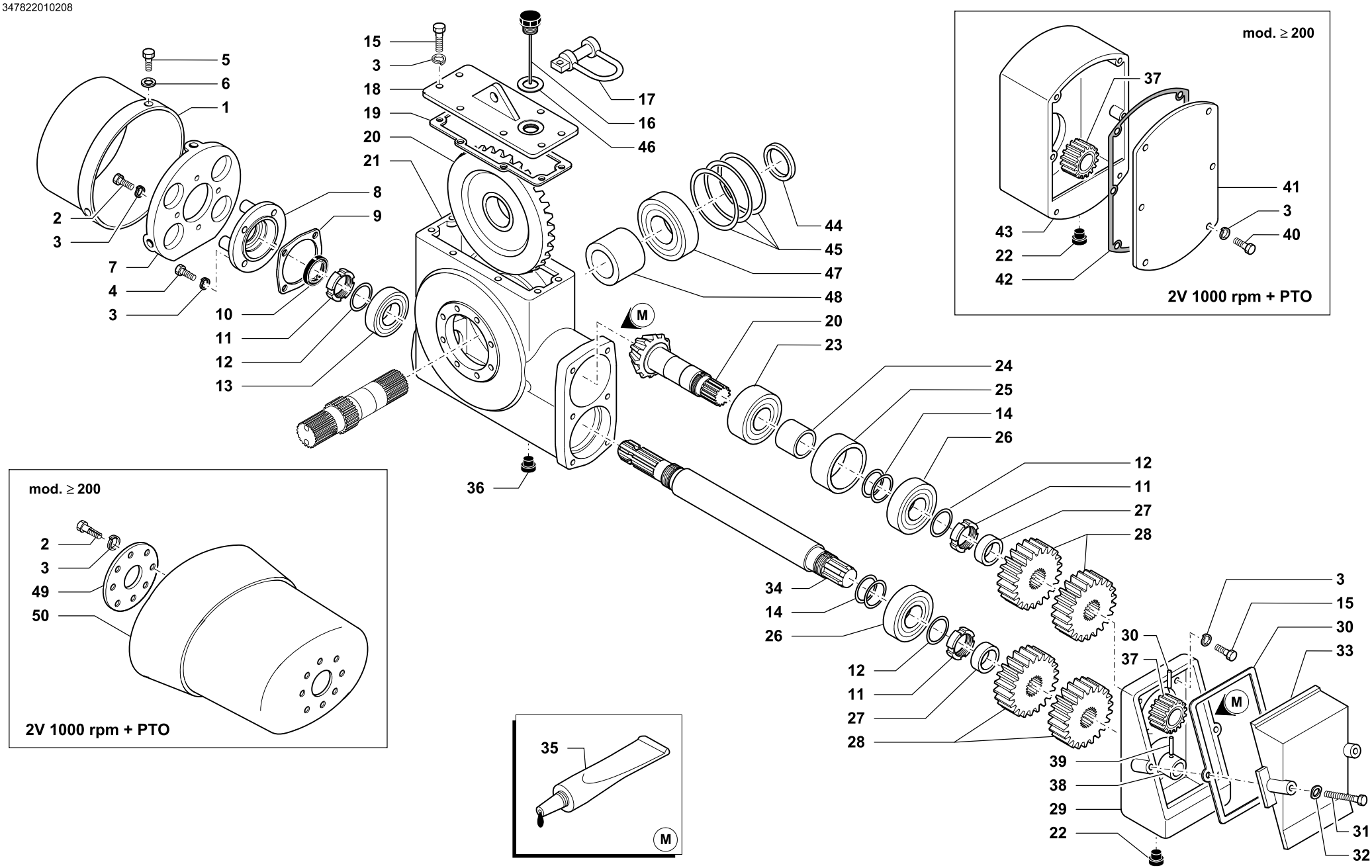

SCATOLA CAMBIO 4V 540 RPM - 2V 1000 RPM • GEARBOX 4 SPEED 540 RPM - 2V 1000 RPM
GETRIEBEGEHAEUSE 4 STUFEN 540 U/MIN - 2 STUFEN 1000 U/MIN • BÔITE DE TRANSMISSION 4V 540 T/M - 2V1000 T/M

Tav. Tab. Taf.	Rev.	
347822	01	0208

	RIF.	N. CODICE	DENOMINAZIONE	DENOMINATION	BEZEICHNUNG	DENOMINATION
1000g/m	28	222530	Ingranaggio Z 15	Gear 15 T	Zahnrad 15 Z	Engrenage 15 Dents
1000g/m		222531	Ingranaggio Z 24	Gear 24 T	Zahnrad 24 Z	Engrenage 24 Dents
1000g/m		222532	Ingranaggio Z 25	Gear 25 T	Zahnrad 25 Z	Engrenage 25 Dents
	29	221502	Coperchio cambio	Cover	Deckel	Couvercle
	30	224501	Guarnizione	Gasket	Dichtring	Joint
	31	014219	Vite	Screw	Schraube	Vis
	32	011012	Rondella ondulata	Washer	Scheibe	Rondelle
	33	221503	Coperchio cambio	Cover	Deckel	Couvercle
	34	223502	Albero primario	Shaft	Welle	Arbre
	35	094002	Sigillante	Glue	Klebstoff	Colle
	36	022173	Tappo 3/4 gas	Plug	Verschluss	Bouchon
	37	223508	Boccola calettata	Bushing	Buchse	Douille
	38	223507	Boccola	Bushing	Buchse	Douille
	39	013038	Spina	Pin	Stift	Goupille
	40	014227	Vite	Screw	Schraube	Vis
	41	221511	Coperchio	Cover	Deckel	Couvercle
	42	224505	Guarnizione	Gasket	Dichtring	Joint
	43	221510	Coperchio carter cambio	Cover	Deckel	Couvercle
	44	223511	Distanziale	Spacer	Distanzstueck	Entretoise
	45	211504	Serie spessori	Set spacers	Beilagscheiben	Serie d’epaisseurs
	46	022023	Rondella	Washer	Scheibe	Rondelle
	47	003027	Cuscinetto	Bearing	Kugellager	Roulement
	48	223509	Distanziale	Spacer	Distanzstueck	Entretoise
	49	612727	Flangia	Flange	Flansch	Flasque
	50	099140	Cuffia	Guard	Schütz	Protection

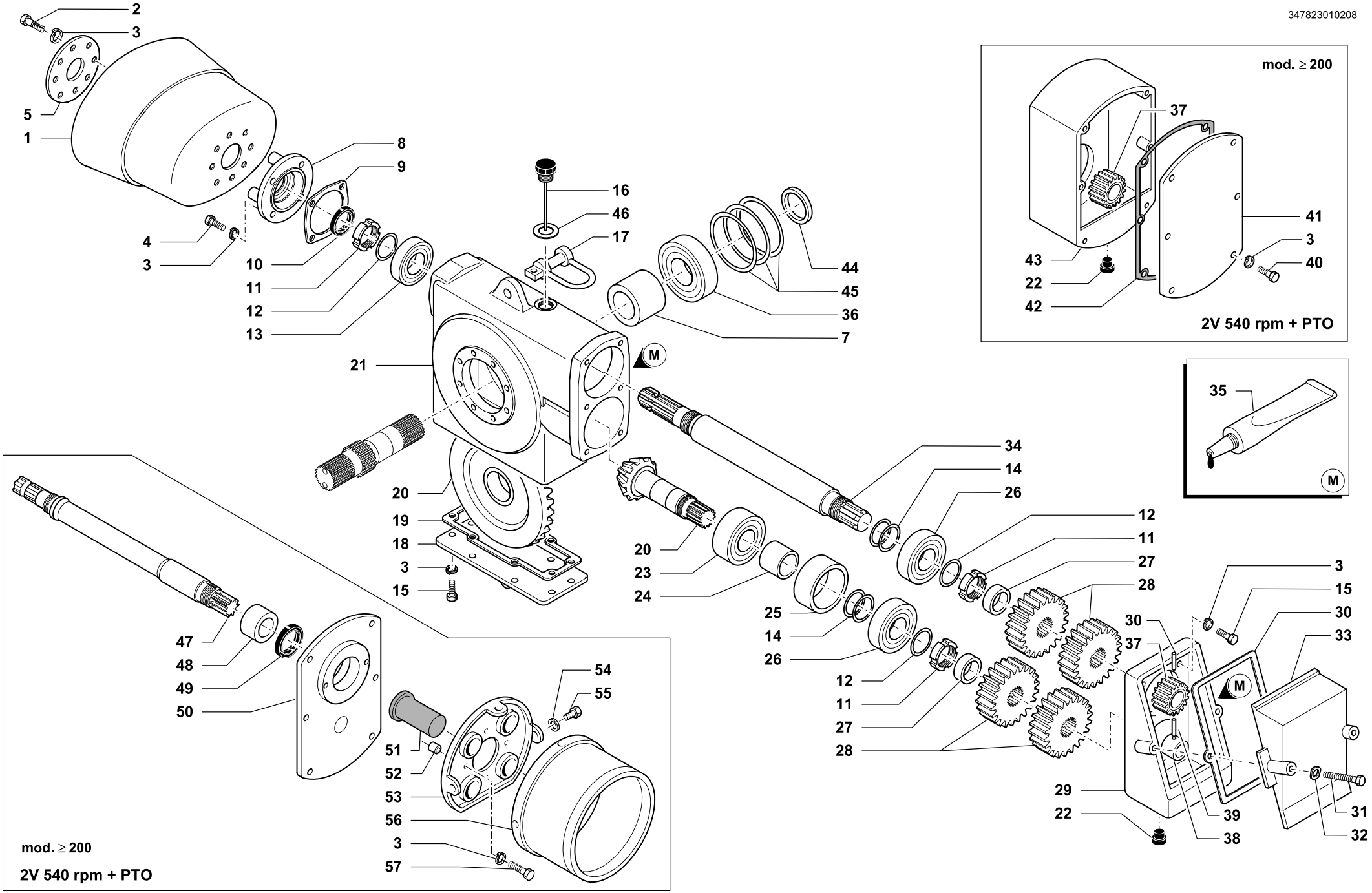

SCATOLA CAMBIO 4V 540 RPM CON PTO • GEARBOX 4 SPEED 540 RPM WITH REAR PTO
GETRIEBEGEHAEUSE 4 STUFEN 540 U/MIN ZAPFWELLEDURCHTR. • BÔITE DE TRANSMISSION 4V 540 T/M AVEC PTF

Tav. Tab. Taf.	Rev.	
347823	01	0208

	RIF.	N. CODICE	DENOMINAZIONE	DENOMINATION	BEZEICHNUNG	DENOMINATION
	1	099140	Cuffia	Guard	Schütz	Protection
	2	014278	Vite	Screw	Schraube	Vis
	3	011002	Grower	Grower	Federscheibe	Grower
	4	014205	Vite	Screw	Schraube	Vis
	5	612727	Flangia	Flange	Flansch	Flasque
	6	010023	Rondella	Washer	Scheibe	Rondelle
	7	223509	Distanziale	Spacer	Distanzstueck	Entretoise
	8	221509	Coperchio anteriore	Cover	Deckel	Couvercle
	9	224502	Guarnizione	Gasket	Dichtring	Joint
	10	007130	Paraolio	Oil seal	Simmerring	Joint huile
	11	005005	Ghiera	Ring nut	Nutmutter	Collier
	12	211509	Spessore	Shim	Distanzring	Epaisseur
	13	003118	Cuscinetto	Bearing	Kugellager	Roulement
	14	211508	Serie spessore	Shim	Distanzring	Epaisseur
	15	014205	Vite	Screw	Schraube	Vis
	16	022065	Tappo 3/4 gas con asta L=210	Plug	Verschluss	Bouchon
	17	014193	Grillo zincato	Shackle with pin	Schäkeln	Manilles
	18	211521	Coperchio inferiore	Cover	Deckel	Couvercle
	19	224503	Guarnizione	Gasket	Dichtring	Joint
	20	222509	Corona con. Z34	Crownwheel	Zahnkranz	Couronne
		222508	Pignone con. Z10	Pinion shaft	Ritzelwelle	Arbre pignon
	21	221501	Scatola cambio	Housing	Gehäeuse	Bôite
	22	022018	Tappo 1/2 gas conico	Plug	Verschluss	Bouchon
	23	003112	Cuscinetto	Bearing	Kugellager	Roulement
	24	523513	Distanziale pignone interno	Spacer	Distanzstueck	Entretoise
	25	523512	Distanziale pignone esterno	Spacer	Distanzstueck	Entretoise
	26	003044	Cuscinetto	Bearing	Kugellager	Roulement
	27	223510	Distanziale ingranaggi cambio	Spacer	Distanzstueck	Entretoise
540 g/m	28	222516	Ingranaggio Z 18	Gear 18 T	Zahnrad 18 Z	Engrenage 18 Dents
540 g/m		222517	Ingranaggio Z 19	Gear 19 T	Zahnrad 19 Z	Engrenage 19 Dents
540 g/m		222518	Ingranaggio Z 20	Gear 20 T	Zahnrad 20 Z	Engrenage 20 Dents
540 g/m		222519	Ingranaggio Z 21	Gear 21 T	Zahnrad 21 Z	Engrenage 21 Dents
1000g/m		222529	Ingranaggio Z 14	Gear 14 T	Zahnrad 14 Z	Engrenage 14 Dents

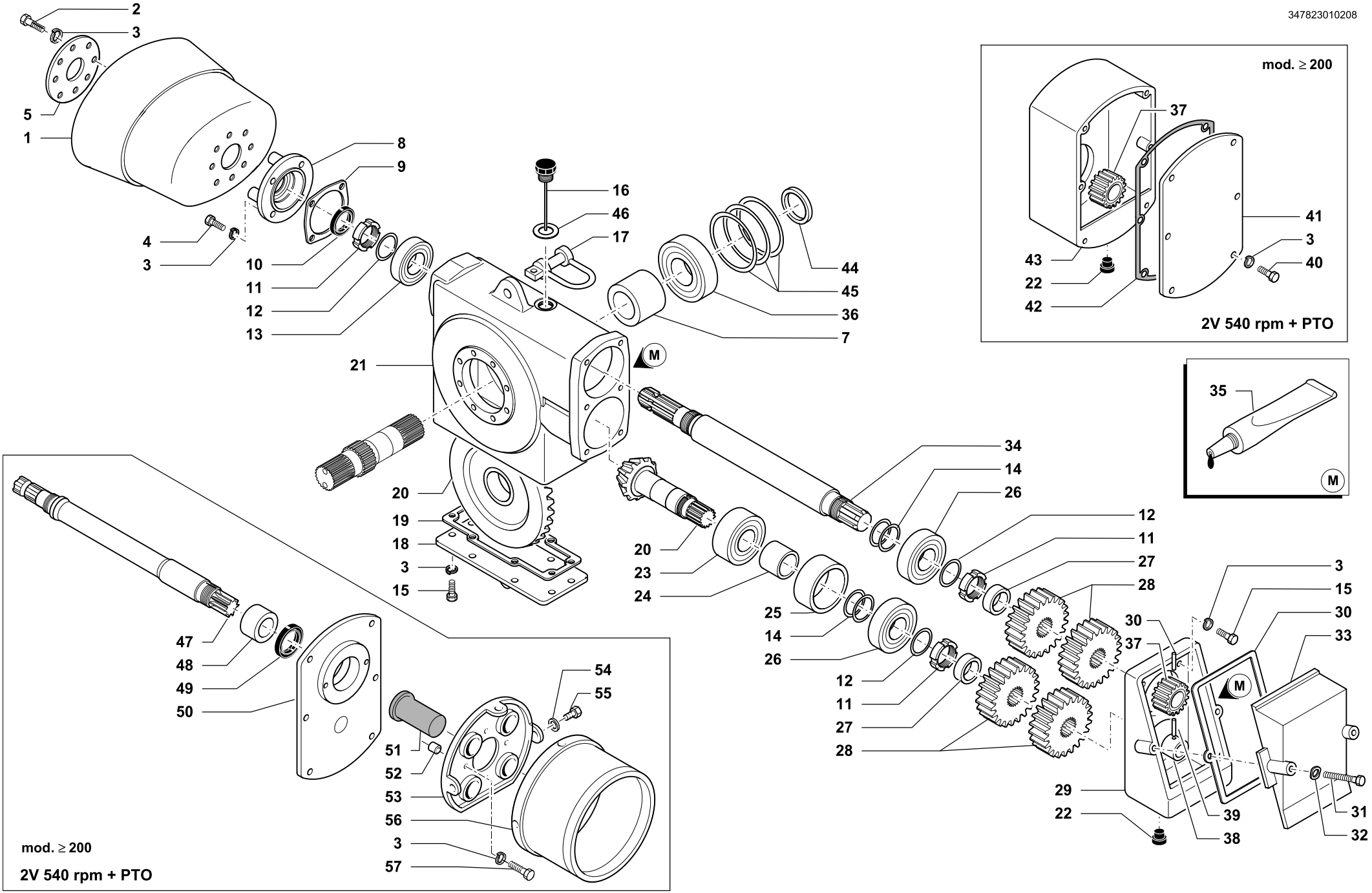

SCATOLA CAMBIO 4V 540 RPM CON PTO • GEARBOX 4 SPEED 540 RPM WITH REAR PTO
GETRIEBEGEHAEUSE 4 STUFEN 540 U/MIN ZAPFWELLEDURCHTR. • BÔITE DE TRANSMISSION 4V 540 T/M AVEC PTF

Tav. Tab. Taf.	Rev.	
347823	01	0208

	RIF.	N. CODICE	DENOMINAZIONE	DENOMINATION	BEZEICHNUNG	DENOMINATION
1000g/m	28	222530	Ingranaggio Z 15	Gear 15 T	Zahnrad 15 Z	Engrenage 15 Dents
1000g/m		222531	Ingranaggio Z 24	Gear 24 T	Zahnrad 24 Z	Engrenage 24 Dents
1000g/m		222532	Ingranaggio Z 25	Gear 25 T	Zahnrad 25 Z	Engrenage 25 Dents
	29	221502	Coperchio cambio	Cover	Deckel	Couvercle
	30	224501	Guarnizione	Gasket	Dichtring	Joint
	31	014219	Vite	Screw	Schraube	Vis
	32	011012	Rondella ondulata	Washer	Scheibe	Rondelle
	33	221503	Coperchio cambio	Cover	Deckel	Couvercle
	34	223502	Albero primario	Shaft	Welle	Arbre
	35	094002	Sigillante	Glue	Klebstoff	Colle
	36	003027	Cuscinetto	Bearing	Kugellager	Roulement
	37	223508	Boccola calettata	Bushing	Buchse	Douille
	38	223507	Boccola	Bushing	Buchse	Douille
	39	013038	Spina	Pin	Stift	Goupille
	40	014227	Vite	Screw	Schraube	Vis
	41	221511	Coperchio	Cover	Deckel	Couvercle
	42	224505	Guarnizione	Gasket	Dichtring	Joint
	43	221510	Coperchio carter cambio	Cover	Deckel	Couvercle
	44	223511	Distanziale	Spacer	Distanzstueck	Entretoise
	45	211504	Serie spessori	Set spacers	Beilagscheiben	Serie d’epaisseurs
	46	022023	Rondella	Washer	Scheibe	Rondelle
	47	223564	Albero 1”3/8 PTO posteriore	Shaft	Welle	Arbre
	48	223566	Boccola	Bushing	Buchse	Douille
	49	007044	Paraolio	Oil seal	Simmerring	Joint huile
	50	261618	Coperchio carter	Cover	Deckel	Couvercle
	51	099041	Protezione	Protection	Schutz	Protection
	52	323644	Distanziale	Spacer	Distanzstueck	Entretoise
	53	151500	Supporto cuffia	Support	Halterung	Support
	54	010023	Rondella	Washer	Scheibe	Rondelle
	55	014284	Vite	Screw	Schraube	Vis
	56	124505	Cuffia	Guard	Schütz	Protection
	57	014263	Vite	Screw	Schraube	Vis

7824000204

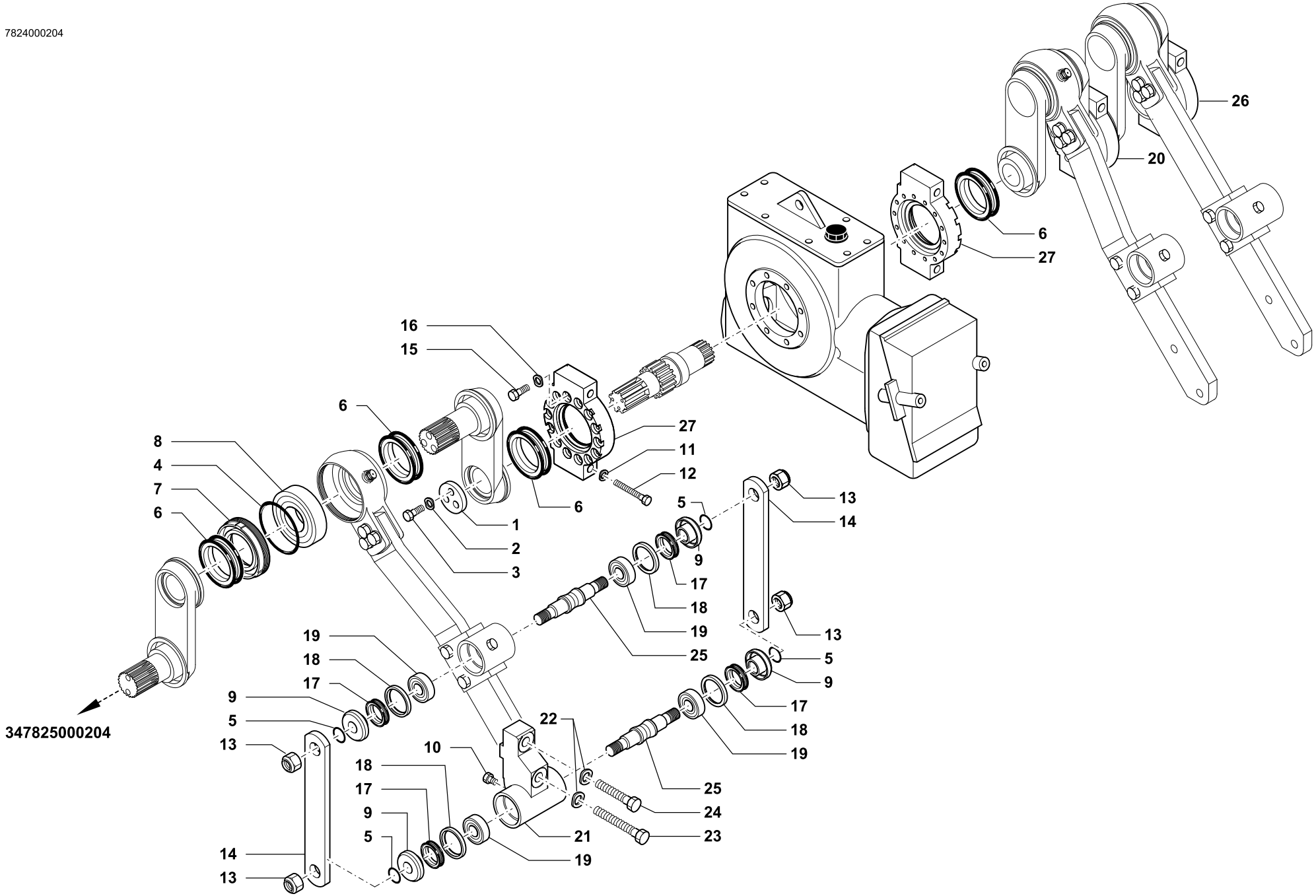

MOVIMENTO VANGHETTE • SPADE MOVEMENT
SPATENBEWEGUNG • MOUVEMENT BÊCHES

Tav. Tab. Taf.	Rev.	
347824	00	0204

RIF.	N. CODICE	DENOMINAZIONE	DENOMINATION	BEZEICHNUNG	DENOMINATION
1	223514	Rondella 3 fori	Washer	Scheibe	Rondelle
2	011013	Rosetta ondulata	Washer	Scheibe	Rondelle
3	014106	Vite	Screw	Schraube	Vis
4	007142	Guarnizione	Gasket	Dichtring	Joint
5	007218	Guarnizione	Gasket	Dichtring	Joint
6	271509	Gruppo di tenuta	Seal group	Abdichtunggsgruppe	Ensemble roulements
7	222528	Ghiera	Ring nut	Nutmutter	Collier
8	003006	Cuscinetto	Bearing	Kugellager	Roulement
9	221507	Coperchio porta tenute	Cover	Deckel	Couvercle
10	022009	Tappo 1/4 gas	Plug	Verschluss	Bouchon
11	011016	Rosetta ondulata	Washer	Scheibe	Rondelle
12	014056	Vite supporto scatola	Screw	Schraube	Vis
13	004074	Dado	Nut	Mutter	Ecrou
14	223544	Asta guida biella	Rod	Stange	Tige
15	014218	Vite	Screw	Schraube	Vis
16	011012	Rosetta ondulata	Washer	Scheibe	Rondelle
17	271501	Gruppo di tenuta	Seal group	Abdichtunggsgruppe	Ensemble roulements
18	223530	Anello porta tenuta	Ring	Ring	Bague
19	003054	Cuscinetto	Bearing	Kugellager	Roulement
20	222526	Supporto di banco centrale sinistro	Support	Halterung	Support
21	261574	Supporto guida biella	Support	Halterung	Support
22	011023	Rosetta ondulata	Washer	Scheibe	Rondelle
23	014238	Vite	Screw	Schraube	Vis
24	014231	Vite	Screw	Schraube	Vis
25	223506	Perno	Pivot	Zapfen	Axe
26	222536	Supporto di banco destro	Support	Halterung	Support
27	222525	Supporto scatola	Support	Halterung	Support

347825000903

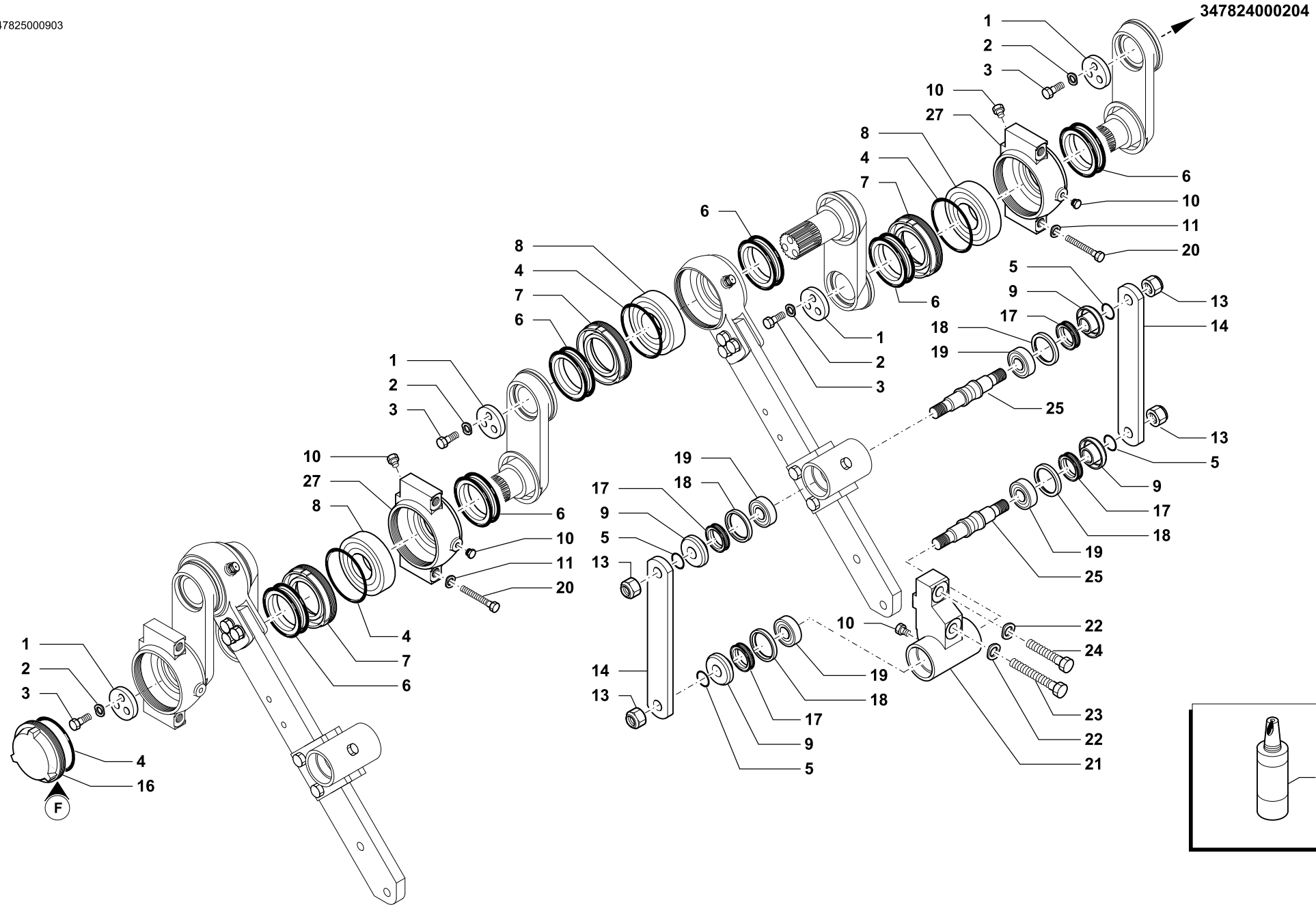

MOVIMENTO VANGHETTE • SPADE MOVEMENT
SPATENBEWEGUNG • MOUVEMENT BÊCHES

Tav. Tab. Taf.	347825	Rev. 00	0204

RIF.	N. CODICE	DENOMINAZIONE	DENOMINATION	BEZEICHNUNG	DENOMINATION
1	223514	Rondella 3 fori	Washer	Scheibe	Rondelle
2	011013	Rosetta ondulata	Washer	Scheibe	Rondelle
3	014106	Vite	Screw	Schraube	Vis
4	007142	Guarnizione	Gasket	Dichtring	Joint
5	007218	Guarnizione	Gasket	Dichtring	Joint
6	271509	Gruppo di tenuta	Seal group	Abdichtunggsgruppe	Ensemble roulements
7	222528	Ghiera	Ring nut	Nutmutter	Collier
8	003006	Cuscinetto	Bearing	Kugellager	Roulement
9	221507	Coperchio porta tenute	Cover	Deckel	Couvercle
10	022009	Tappo 1/4 gas	Plug	Verschluss	Bouchon
11	011016	Rosetta ondulata	Washer	Scheibe	Rondelle
12	014056	Vite supporto scatola	Screw	Schraube	Vis
13	004074	Dado	Nut	Mutter	Ecrou
14	223544	Asta guida biella	Rod	Stange	Tige
15	014218	Vite	Screw	Schraube	Vis
16	221506	Coperchio	Cover	Deckel	Couvercle
17	271501	Gruppo di tenuta	Seal group	Abdichtunggsgruppe	Ensemble roulements
18	223530	Anello porta tenuta	Ring	Ring	Bague
19	003054	Cuscinetto	Bearing	Kugellager	Roulement
20	014127	Vite	Screw	Schraube	Vis
21	261574	Supporto guida biella	Support	Halterung	Support
22	011023	Rosetta ondulata	Washer	Scheibe	Rondelle
23	014238	Vite	Screw	Schraube	Vis
24	014231	Vite	Screw	Schraube	Vis
25	223506	Perno	Pivot	Zapfen	Axe
26	094004	Frena filetti	Glue	Klebstaff	Colle
27	222526	Supporto di banco	Support	Halterung	Support

347826010208

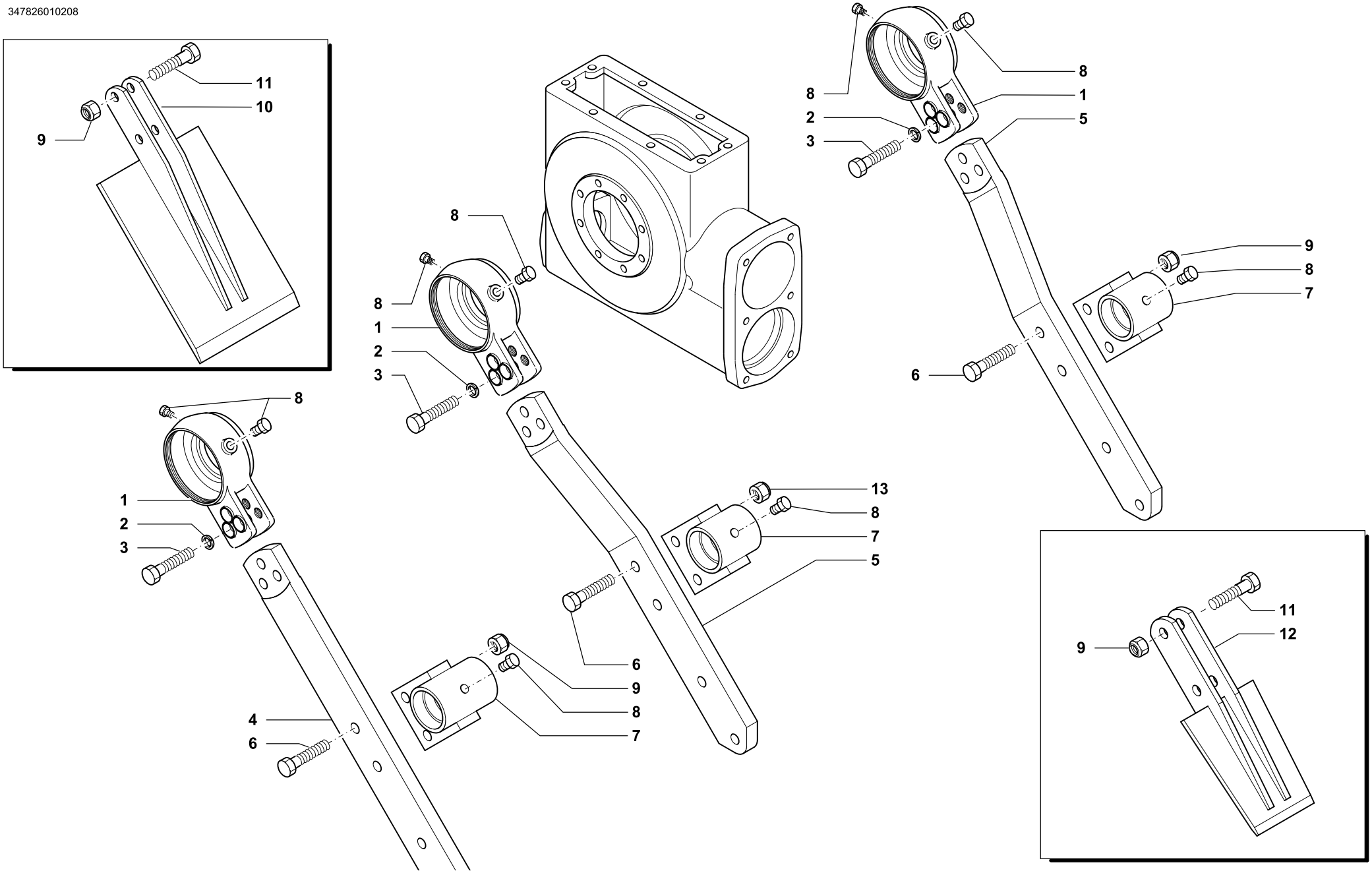

BIELLE SMONTABILI • DISMANTLE CONNECTING ROD
ABNEHMBAR PLEVER • BIELLE DEMONTABLE

Tav. Tab. Taf.	347826	Rev. 01	0208

RIF.	N. CODICE	DENOMINAZIONE	DENOMINATION	BEZEICHNUNG	DENOMINATION
1	222533	Supporto testa di biella	Support big end of a connecting rod	Halterung Plevelskopf	Support tete bielle
2	011029	Grower limes	Grower	Federscheibe	Grower
3	014192	Vite	Screw	Schraube	Vis
4	223561	Asta biella diritta	Staff straight connecting rod	Stange Recht Plevel	Axe bielle droit
5	223562	Asta biella piegata sinistra	Left staff folded connecting rod	Linke Stange Gebogen	Axe gauche bielle coudee
6	014221	Vite	Screw	Schraube	Vis
7	261565	Supporto piede di biella	Support small end of a connecting rod	Halterung Plevelsfuss	Support pied de bielle
8	022009	Tappo 1/4 gas	Plug	Verschluss	Bouchon
9	004072	Dado	Nut	Mutter	Ecrou
10	261566	Vanghetta speciale 290x195	Spade	Spaten	Beche
	261545	Vanghetta rinforzata 290x175 sp.10	Spade	Spaten	Beche
	261500	Vanghetta rinforzata 290x175 sp.12	Spade	Spaten	Beche
11	014221	Vite	Screw	Schraube	Vis
12	261516	Vanghetta 225X175	Spade	Spaten	Beche
	261570	Vanghetta 225X205	Spade	Spaten	Beche

347828000903

- Prima di smontare le bielle marcare il manovellismo, per posizionarlo correttamente al montaggio.
- Plase mark the position of the components before disassembling the crank mechanism in order to facilitate the re-assemble.
- Vor dem Auseinandernehmen der Kurbelwellen markieren Sie bitte die Stellung der entsprechenden Bestandteile, damit es dann einfacher wird, sie wieder zusammenzusetzen.
- Svp marquer la position de chaque pièce avant demonter le système des manivelles pour rendre plus facile le remontage.

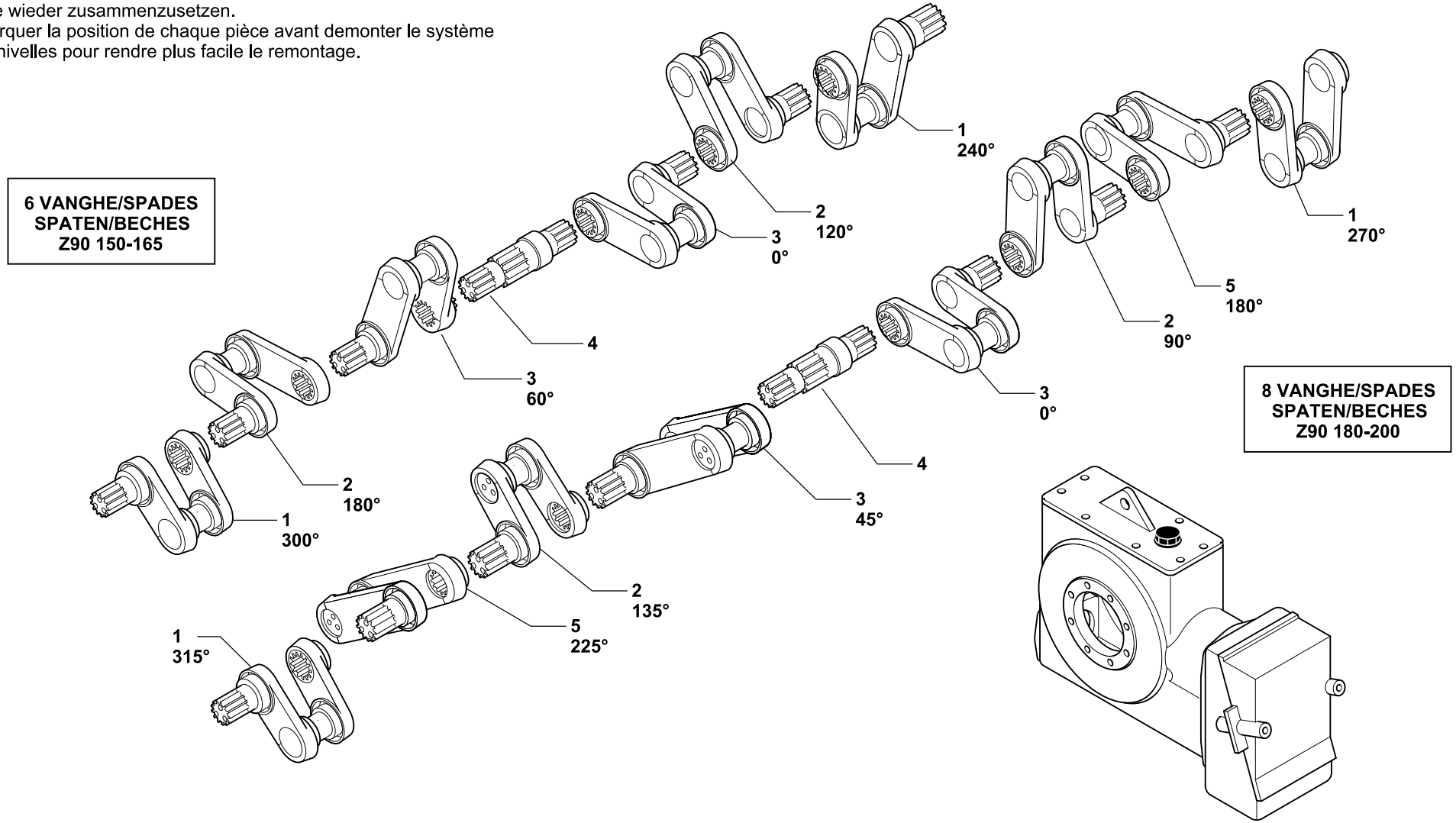

MANOVELLISMO • CRANK MECHANISM
KURBELWELLEN • SYSTEME DES MANIVELLES

Tav. Tab. Taf.	Rev.	
347828	00	0204

RIF.	N. CODICE	DENOMINAZIONE	DENOMINATION	BEZEICHNUNG	DENOMINATION
1	271554	Manovella completa 180	Crank shaft	Kurbel	Manivelle
	271555	Manovella completa 150 200	Crank shaft	Kurbel	Manivelle
	271556	Manovella completa 165	Crank shaft	Kurbel	Manivelle
2	271552	Manovella completa 180	Crank shaft	Kurbel	Manivelle
	271553	Manovella completa 150 165 200	Crank shaft	Kurbel	Manivelle
3	271550	Manovella completa 150 180 200	Crank shaft	Kurbel	Manivelle
	271551	Manovella completa 165	Crank shaft	Kurbel	Manivelle
4	223504	Albero	Shaft	Welle	Arbre
5	271557	Manovella completa 180	Crank shaft	Kurbel	Manivelle
	271553	Manovella completa 200	Crank shaft	Kurbel	Manivelle

347827000204

- Prima di smontare le bielle marcare il manovellismo, per posizionarlo correttamente al montaggio.
- Plase mark the position of the components before disassembling the crank mechanism in order to facilitate the re-assemble.
- Vor dem Auseinandernehmen der Kurbelwellen markieren Sie bitte die Stellung der entsprechenden Bestandteile, damit es dann einfacher wird, sie wieder zusammenzusetzen.
- Svp marquer la position de chaque pièce avant demonter le système des manivelles pour rendre plus facile le remontage.

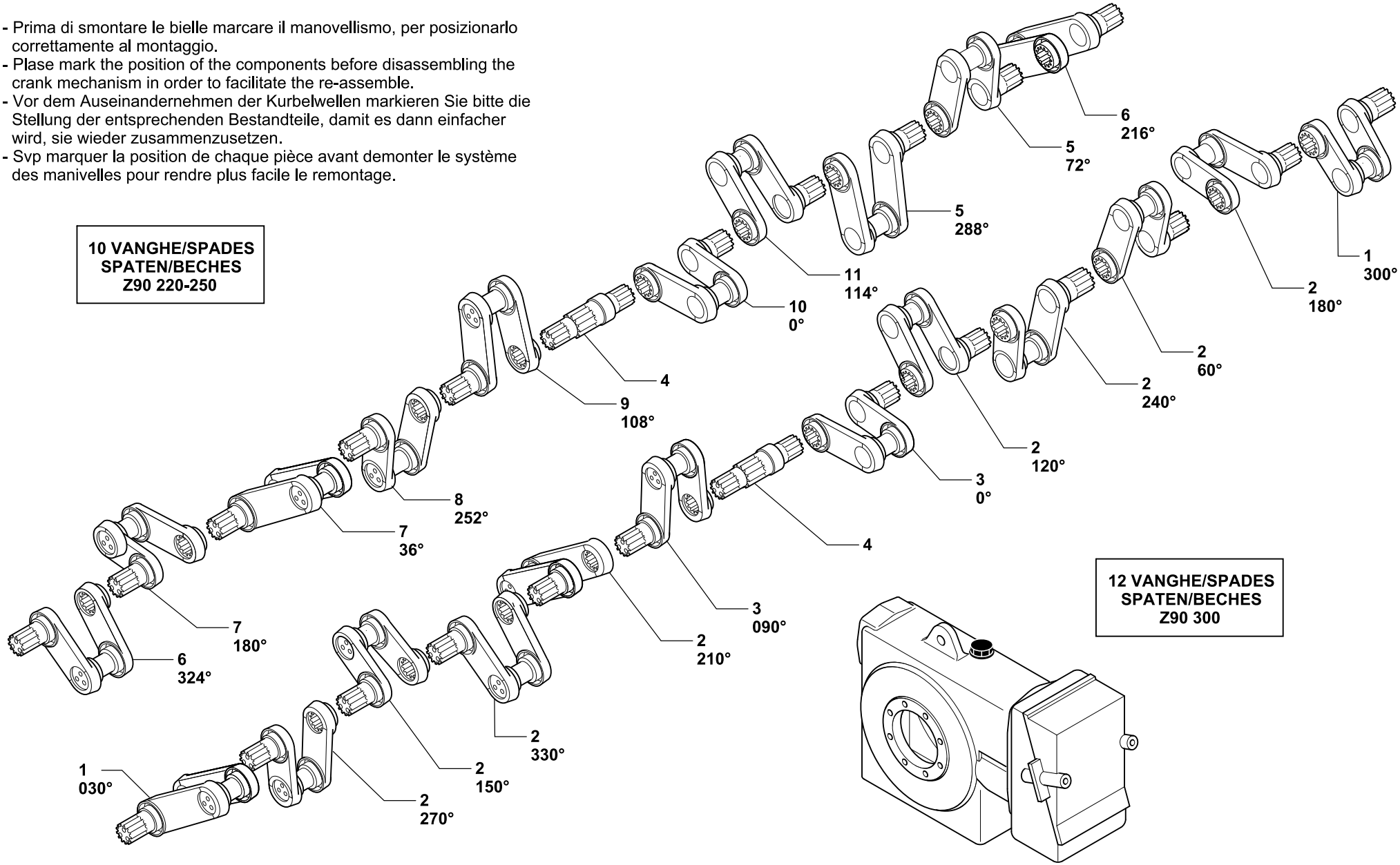

MANOVELLISMO • CRANK MECHANISM
KURBELWELLEN • SYSTEME DES MANIVELLES

Tav. Tab. Taf.	347827	Rev. 01	1106

RIF.	N. CODICE	DENOMINAZIONE	DENOMINATION	BEZEICHNUNG	DENOMINATION
1	271555	Manovella completa 300	Crank shaft	Kurbel	Manivelle
2	271553	Manovella completa 300	Crank shaft	Kurbel	Manivelle
3	271550	Manovella completa 300	Crank shaft	Kurbel	Manivelle
4	223504	Albero 300	Shaft	Welle	Arbre
	223505	Albero 220-250	Shaft	Welle	Arbre
5	271564	Manovella completa 220	Crank shaft	Kurbel	Manivelle
	271562	Manovella completa 250	Crank shaft	Kurbel	Manivelle
6	271554	Manovella completa 220	Crank shaft	Kurbel	Manivelle
	271555	Manovella completa 250	Crank shaft	Kurbel	Manivelle
7	271565	Manovella completa 220	Crank shaft	Kurbel	Manivelle
	271563	Manovella completa 250	Crank shaft	Kurbel	Manivelle
8	271561	Manovella completa 220	Crank shaft	Kurbel	Manivelle
	271563	Manovella completa 250	Crank shaft	Kurbel	Manivelle
9	271559	Manovella completa 220-250	Crank shaft	Kurbel	Manivelle
10	271558	Manovella completa 220-250	Crank shaft	Kurbel	Manivelle
11	271560	Manovella completa 220	Crank shaft	Kurbel	Manivelle
	271562	Manovella completa 250	Crank shaft	Kurbel	Manivelle

347917010205

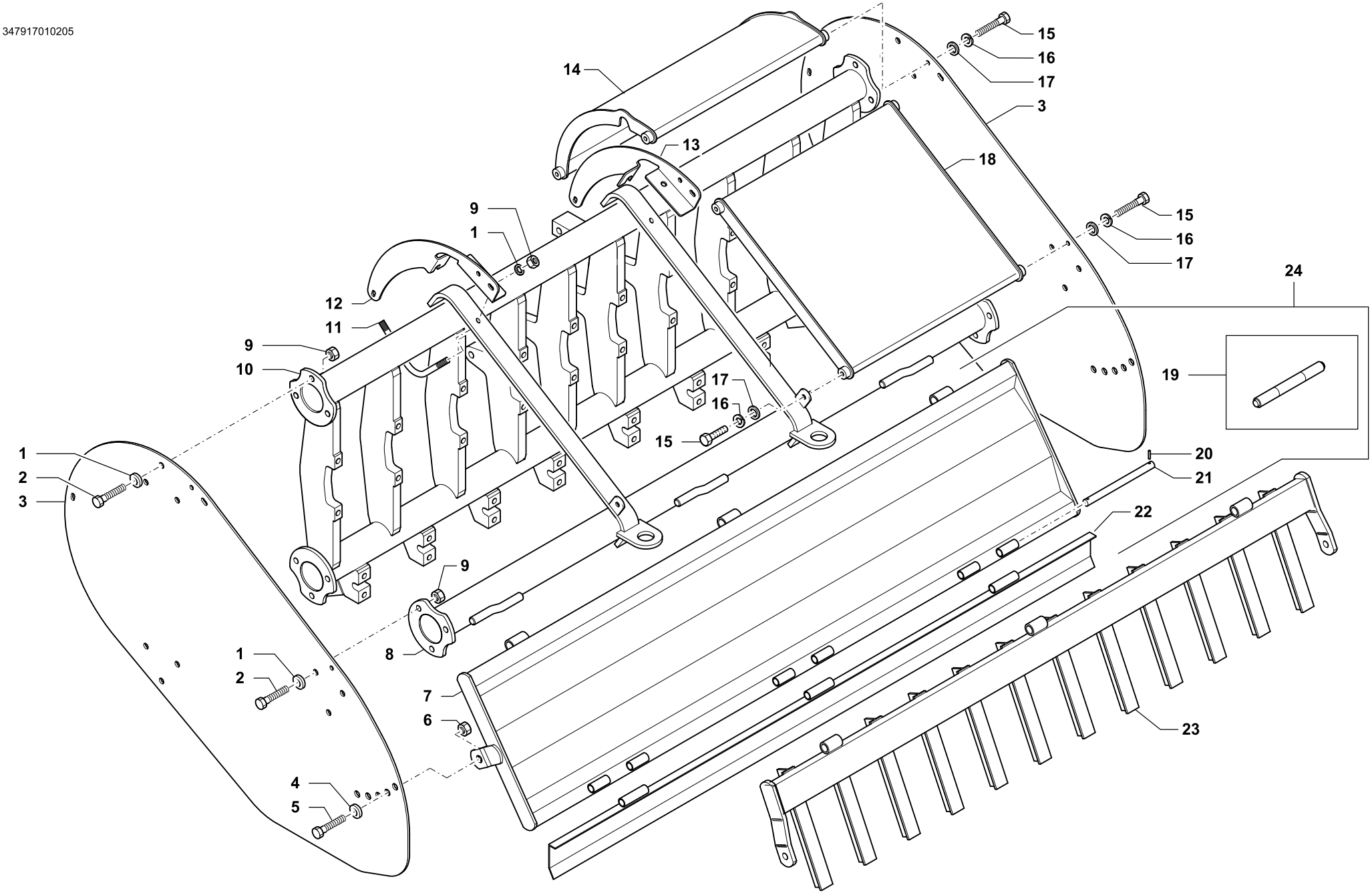

TELAIO • FRAME
RAHMEN • CHASSIS

Tav. Tab. Taf.	347917	Rev. 01	0205

	RIF.	N. CODICE	DENOMINAZIONE	DENOMINATION	BEZEICHNUNG	DENOMINATION
	1	010002	Rondella	Washer	Scheibe	Rondelle
	2	014392	Vite	Screw	Schraube	Vis
	3	211520	Laterale	Shield	Seitlicher Schild	Joue
	4	010006	Rondella	Washer	Scheibe	Rondelle
	5	014085	Vite	Screw	Schraube	Vis
	6	004072	Dado	Nut	Mutter	Ecrou
150	7	261701	Ventola posteriore	Rear shield	Hinterer bodenklappe	Tablier arriere
165		261702	Ventola posteriore	Rear shield	Hinterer bodenklappe	Tablier arriere
180		261703	Ventola posteriore	Rear shield	Hinterer bodenklappe	Tablier arriere
200		261704	Ventola posteriore	Rear shield	Hinterer bodenklappe	Tablier arriere
220		261705	Ventola posteriore	Rear shield	Hinterer bodenklappe	Tablier arriere
250		261706	Ventola posteriore	Rear shield	Hinterer bodenklappe	Tablier arriere
300		261707	Ventola posteriore	Rear shield	Hinterer bodenklappe	Tablier arriere
150	8	261681	Telaio porta scudo	Shield frame	Rahmen	Chassis tablier arriere
165		261682	Telaio porta scudo	Shield frame	Rahmen	Chassis tablier arriere
180		261683	Telaio porta scudo	Shield frame	Rahmen	Chassis tablier arriere
200		261684	Telaio porta scudo	Shield frame	Rahmen	Chassis tablier arriere
220		261685	Telaio porta scudo	Shield frame	Rahmen	Chassis tablier arriere
250		261686	Telaio porta scudo	Shield frame	Rahmen	Chassis tablier arriere
300		261687	Telaio porta scudo	Shield frame	Rahmen	Chassis tablier arriere
	9	004054	Dado	Nut	Mutter	Ecrou
150	10	261691	Telaio	Frame	Rahmen	Chassis
165		261692	Telaio	Frame	Rahmen	Chassis
180		261693	Telaio	Frame	Rahmen	Chassis
200		261694	Telaio	Frame	Rahmen	Chassis
220		261695	Telaio	Frame	Rahmen	Chassis
250		261696	Telaio	Frame	Rahmen	Chassis
300		261697	Telaio	Frame	Rahmen	Chassis
	11	223554	Cavallotto	U bolt	Bügelbolzen	Crampillon
	12	211513	Supporto sinistro	L.H.S. support	Halterung links	Support gauche
	13	211512	Supporto destro	R.H.S. support	Halterung rechte	Support droite
	14	261667	Protezione anteriore	Protection	Schuetz	Protection
	15	014205	Vite	Screw	Schraube	Vis
	16	011032	Grower	Grower	Federscheibe	Grower
	17	010004	Rondella	Washer	Scheibe	Rondelle

347917010205

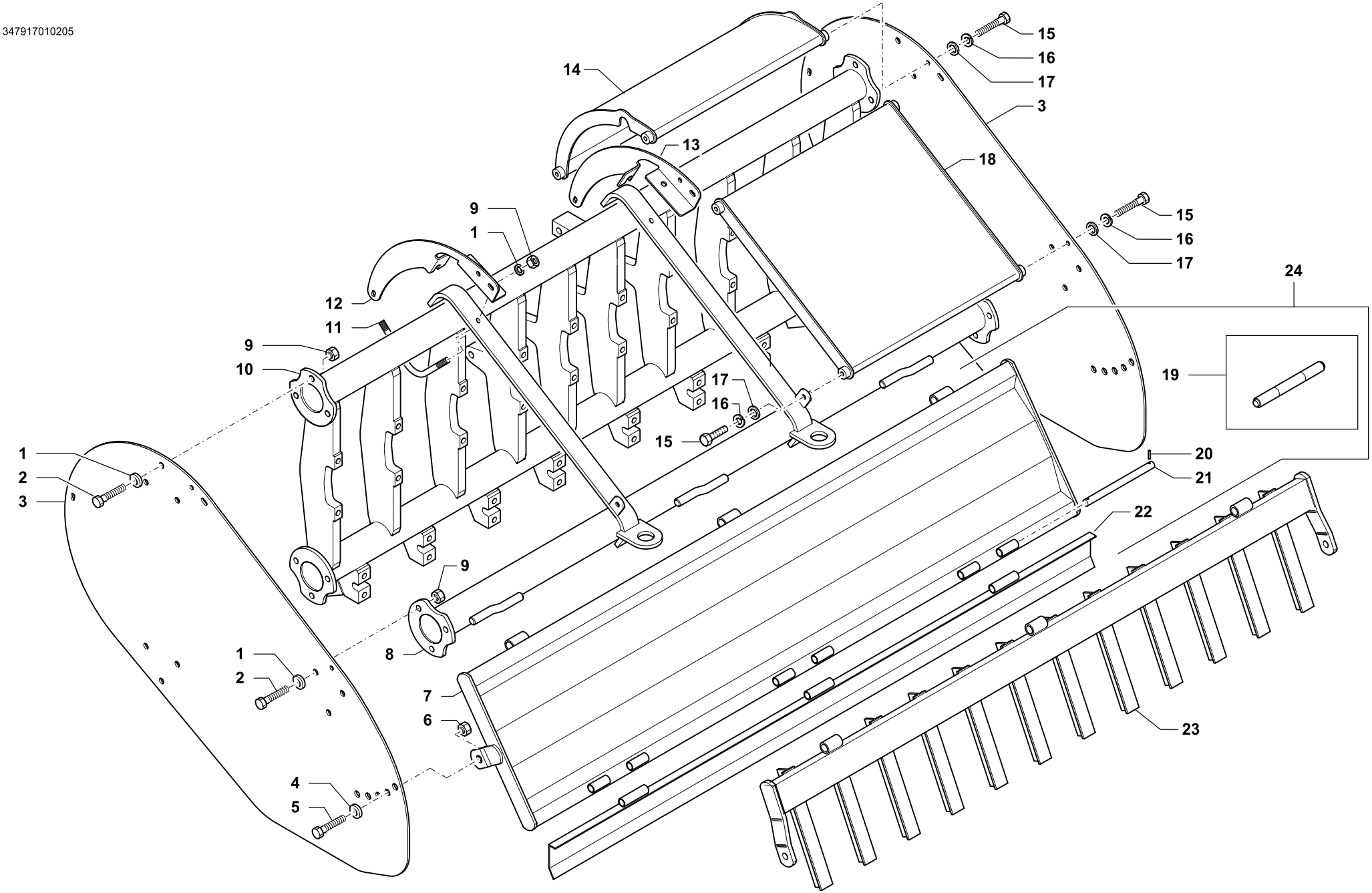

TELAIO • FRAME
RAHMEN • CHASSIS

Tav. Tab. Taf.	347917	Rev. 01	0205

	RIF.	N. CODICE	DENOMINAZIONE	DENOMINATION	BEZEICHNUNG	DENOMINATION
	18	261668	Protezione posteriore	Protection	Schuetz	Protection
	19	099146	Cerniera completa (da saldare)	Hinge (to be welded)	Scharnier (zum schweissen)	Charniere (à souder)
	20	013003	Spina	Pin	Stift	Goupille
	21	123557	Perno	Pivot	Bolzen	Axe
150	22	261741	Ventolina mobile	Movable tailgate	Bewegliches Prallblech	Tablier mobile
165		261742	Ventolina mobile	Movable tailgate	Bewegliches Prallblech	Tablier mobile
180		261743	Ventolina mobile	Movable tailgate	Bewegliches Prallblech	Tablier mobile
200		261744	Ventolina mobile	Movable tailgate	Bewegliches Prallblech	Tablier mobile
225		261745	Ventolina mobile	Movable tailgate	Bewegliches Prallblech	Tablier mobile
250		261746	Ventolina mobile	Movable tailgate	Bewegliches Prallblech	Tablier mobile
300		261747	Ventolina mobile	Movable tailgate	Bewegliches Prallblech	Tablier mobile
150	23	261711	Rastrello	Rake	Rechen	Rateau
165		261712	Rastrello	Rake	Rechen	Rateau
180		261713	Rastrello	Rake	Rechen	Rateau
200		261714	Rastrello	Rake	Rechen	Rateau
225		261715	Rastrello	Rake	Rechen	Rateau
250		261716	Rastrello	Rake	Rechen	Rateau
300		261717	Rastrello	Rake	Rechen	Rateau
150	24	271611	Ventola posteriore + Ventolina mobile	Rear shield + Movable tailgate	Hinterer bodenklappe+Bewegliches Prallblech	Tablier arriere + Tablier mobile
165		271612	Ventola posteriore + Ventolina mobile	Rear shield + Movable tailgate	Hinterer bodenklappe+Bewegliches Prallblech	Tablier arriere + Tablier mobile
180		271613	Ventola posteriore + Ventolina mobile	Rear shield + Movable tailgate	Hinterer bodenklappe+Bewegliches Prallblech	Tablier arriere + Tablier mobile
200		271614	Ventola posteriore + Ventolina mobile	Rear shield + Movable tailgate	Hinterer bodenklappe+Bewegliches Prallblech	Tablier arriere + Tablier mobile
220		271615	Ventola posteriore + Ventolina mobile	Rear shield + Movable tailgate	Hinterer bodenklappe+Bewegliches Prallblech	Tablier arriere + Tablier mobile
220K		271636	Ventola posteriore + Ventolina mobile	Rear shield + Movable tailgate	Hinterer bodenklappe+Bewegliches Prallblech	Tablier arriere + Tablier mobile
250		271616	Ventola posteriore + Ventolina mobile	Rear shield + Movable tailgate	Hinterer bodenklappe+Bewegliches Prallblech	Tablier arriere + Tablier mobile
250K		271637	Ventola posteriore + Ventolina mobile	Rear shield + Movable tailgate	Hinterer bodenklappe+Bewegliches Prallblech	Tablier arriere + Tablier mobile
300		271617	Ventola posteriore + Ventolina mobile	Rear shield + Movable tailgate	Hinterer bodenklappe+Bewegliches Prallblech	Tablier arriere + Tablier mobile

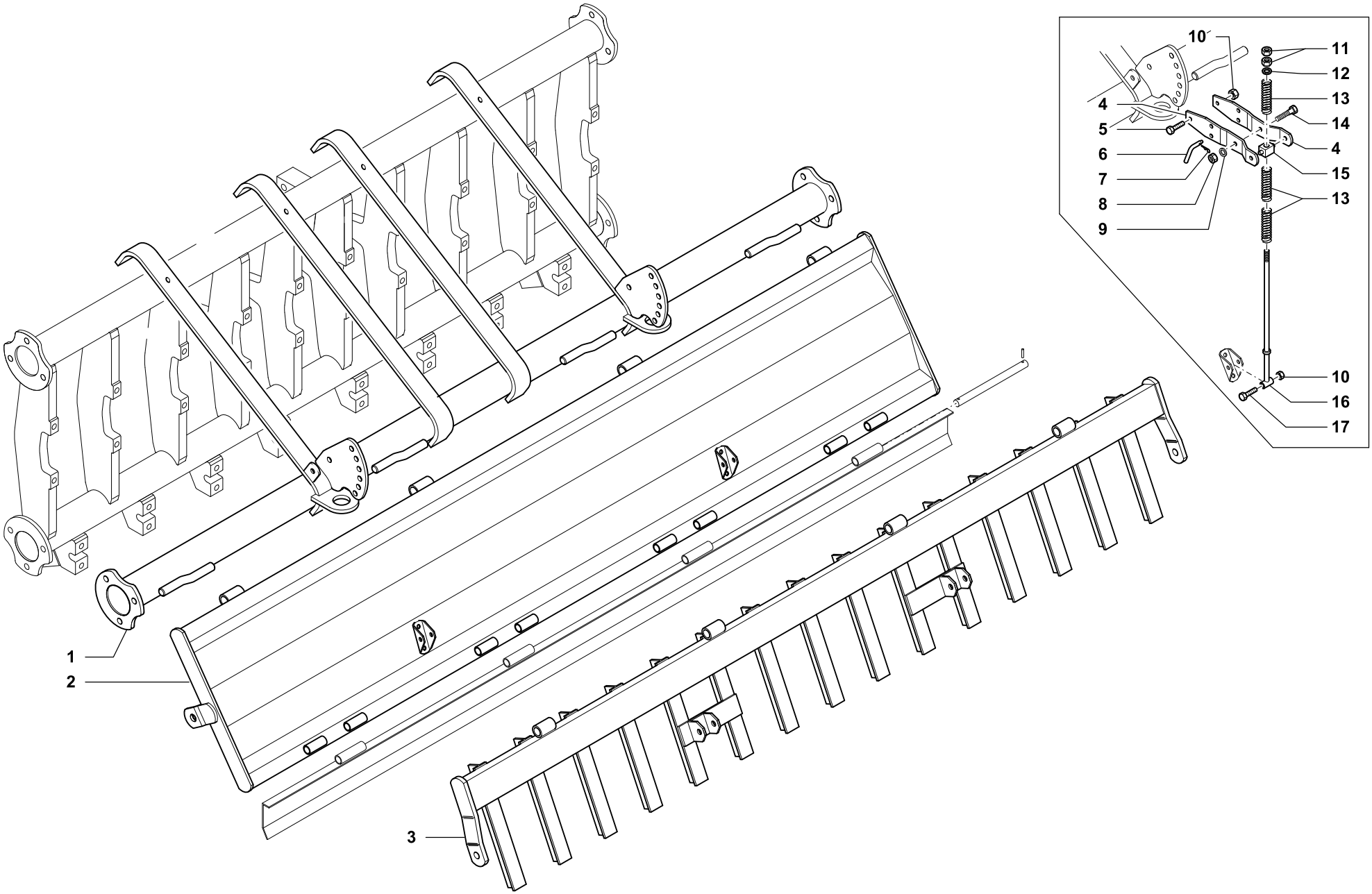

TELAIO (MOD.220-250) • FRAME (220-250)
RAHMEN (220-250) • CHASSIS (220-250)

Tav. Tab. Taf.	Rev.	
347919	01	0208

	RIF.	N. CODICE	DENOMINAZIONE	DENOMINATION	BEZEICHNUNG	DENOMINATION
220	1	261735	Telaio porta scudo	Shield frame	Rahmen	Chassis tablier arriere
250		261736	Telaio porta scudo	Shield frame	Rahmen	Chassis tablier arriere
220	2	261725	Ventola posteriore	Rear shield	Hinterer bodenklappe	Tablier arriere
250		261726	Ventola posteriore	Rear shield	Hinterer bodenklappe	Tablier arriere
225	3	261755	Rastrello	Rake	Rechen	Rateau
250		261756	Rastrello	Rake	Rechen	Rateau
	4	412596	Braccio regolazione	Arm	Arm	Bras
	5	014215	Vite	Screw	Schraube	Vis
	6	423558	Perno	Pivot	Zapfen	Axe
	7	002014	Copiglia	Split pin	Splint	Goupille
	8	004030	Dado	Nut	Mutter	Ecrou
	9	011003	Grower	Grower	Federscheibe	Grower
	10	004079	Dado	Nut	Mutter	Ecrou
	11	004035	Dado	Nut	Mutter	Ecrou
	12	010006	Rondella	Washer	Scheibe	Rondelle
	13	423557	Molla	Spring	Feder	Ressort
	14	014213	Vite	Screw	Schraube	Vis
	15	423560	Supporto oscillante	Support	Halterung	Support
	16	422529	Asta regolazione	Rod	Stange	Tige
	17	014257	Vite	Screw	Schraube	Vis

347918000903

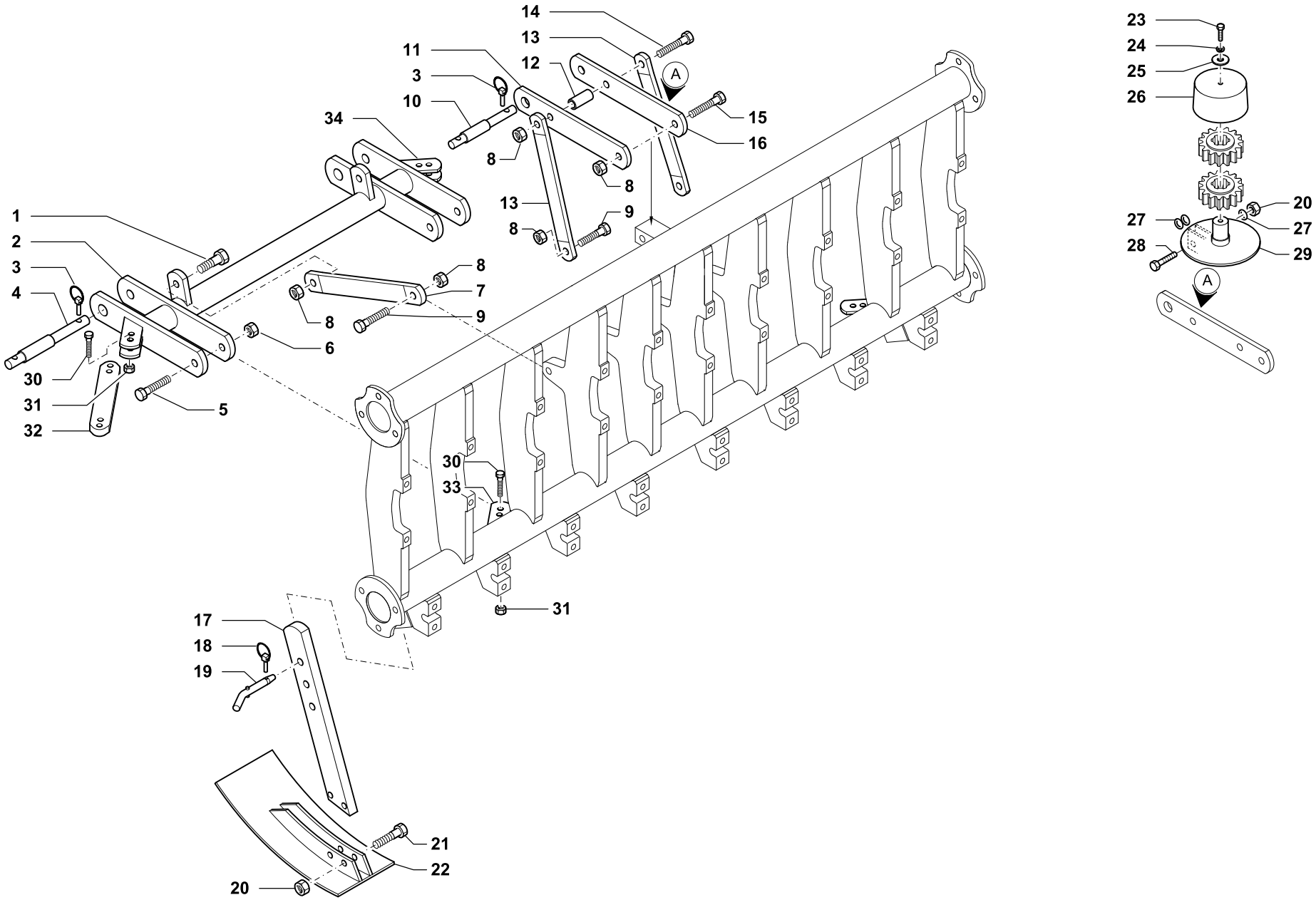

CASTELLO 3° PUNTO • THIRD POINT
HEBE BOCH • BATI 3 POINT

Tav. Tab. Taf.	347918	Rev. 00	0903

RIF.	N. CODICE	DENOMINAZIONE	DENOMINATION	BEZEICHNUNG	DENOMINATION
1	014198	Vite	Screw	Schraube	Vis
2	161705	Castello 3P. inf. 150 165 180 200 L=830	Third point	Hebe boch	Chassis inferieur 3P.
	261669	Castello 3P. inf. 220 250 L=972	Third point	Hebe boch	Chassis inferieur 3P.
3	013011	Spina a scatto	Pin	Stift	Goupille
4	623757	Perno L=250	Pivot	Zapfen	Axe
5	014131	Vite L=130	Screw	Schraube	Vis
6	004073	Dado	Nut	Mutter	Ecrou
7	223538	Braccio 3P. inferiore	Lower 3P. arm	Niedriger 3P. arm	Bras 3P. inferieur
8	004072	Dado	Nut	Mutter	Ecrou
9	014240	Vite 150 165 180 200	Screw	Schraube	Vis
	014248	Vite 220 250	Screw	Schraube	Vis
10	123534	Perno 3P. Ø25-Ø19	Pivot	Zapfen	Axe
11	223539	Tirante 3P. Ø25	Linkage 3P. Ø 25	Zugbolzen 3P. Ø 25	Tirant 3P. Ø 25
12	323545	Boccola	Bushing	Buchse	Douille
13	223541	Braccio 3P. inf. 150 165 180 200	Lower 3P. arm	Niedriger 3P. arm	Bras 3P. inferieur
	223543	Braccio 3P. inf. 220 250	Lower 3P. arm	Niedriger 3P. arm	Bras 3P. inferieur
14	014272	Vite	Screw	Schraube	Vis
15	014181	Vite	Screw	Schraube	Vis
16	123539	Tirante 3P. Ø19	Linkage 3P. Ø 19	Zugbolzen 3P. Ø 19	Tirant 3P. Ø 19
17	223545	Asta regolazione pattino	Staff skids adjustment	Stab Regelung Kufen	Axe reglage patin
18	013023	Spina a scatto	Pin	Stift	Goupille
19	223522	Perno Ø16	Pivot	Zapfen	Axe
20	004054	Dado	Nut	Mutter	Ecrou
21	014126	Vite	Screw	Schraube	Vis
22	261587	Pattino completo	Skid	Linke	Patin
23	014220	Vite	Screw	Schraube	Vis
24	011032	Grower	Grower	Federscheibe	Grower
25	010021	Rondella	Washer	Scheibe	Rondelle
26	612350	Cuffia	Guard	Schütz	Protection
27	010002	Rondella	Washer	Scheibe	Rondelle
28	014082	Vite	Screw	Schraube	Vis
29	862519	Supporto porta ingranaggi	Support	Halterung	Support
300 30	014221	Vite	Screw	Schraube	Vis
300 31	004072	Dado	Nut	Mutter	Ecrou

347918000903

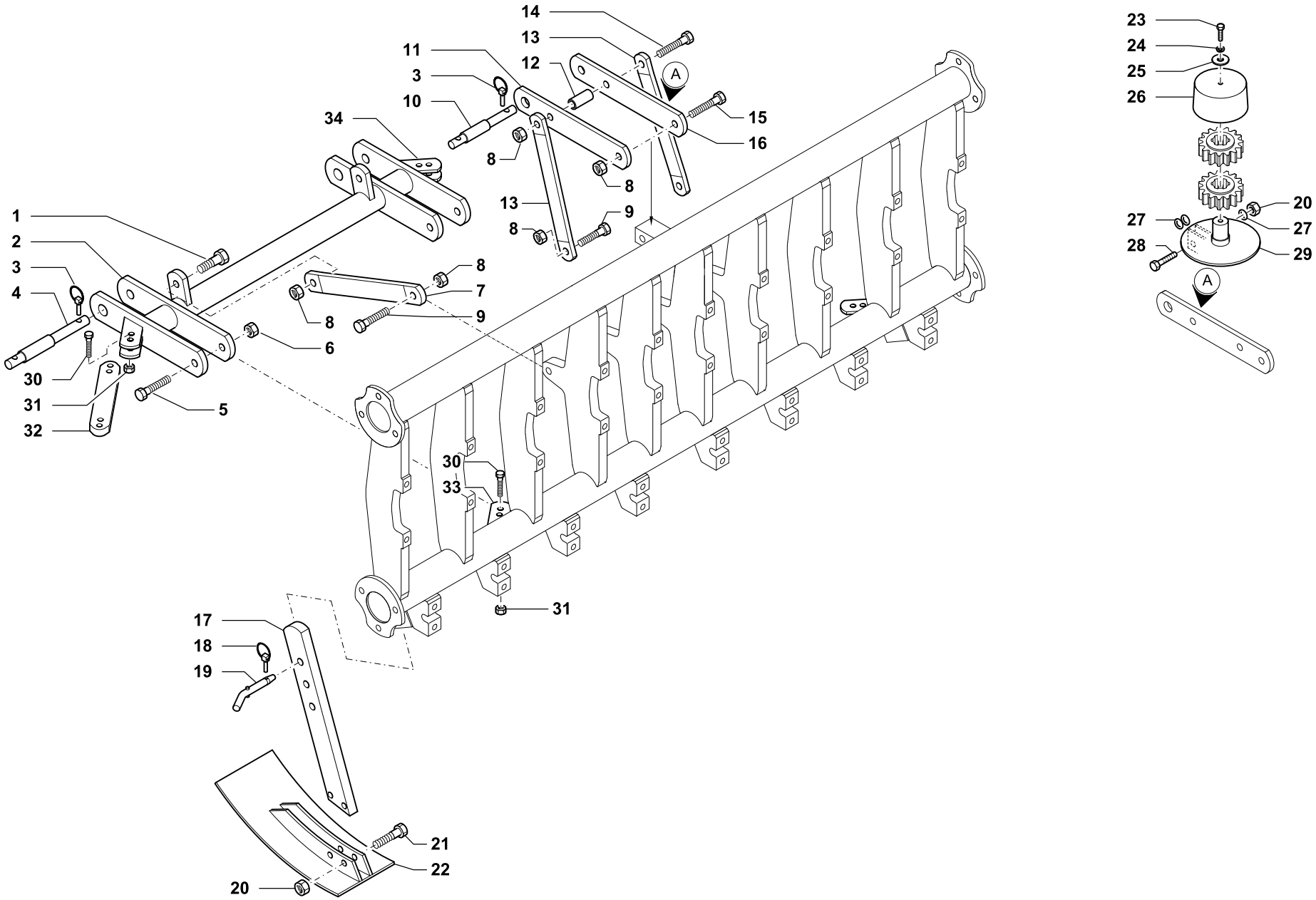

CASTELLO 3° PUNTO • THIRD POINT
HEBE BOCH • BATI 3 POINT

Tav. Tab. Taf.	Rev.	
347918	00	0903

	RIF.	N. CODICE	DENOMINAZIONE	DENOMINATION	BEZEICHNUNG	DENOMINATION
300	32	823536	Braccio 3P. inferiore	Lower 3P. arm	Niedriger 3P. arm	Bras 3P. inferieur
300	33	223229	Staffa (da saldare)	Flask (to be welded)	Pratze (zum Schweissen)	Bride (à souder)
300	34	223228	Staffa (da saldare)	Flask (to be welded)	Pratze (zum Schweissen)	Bride (à souder)

331731000302

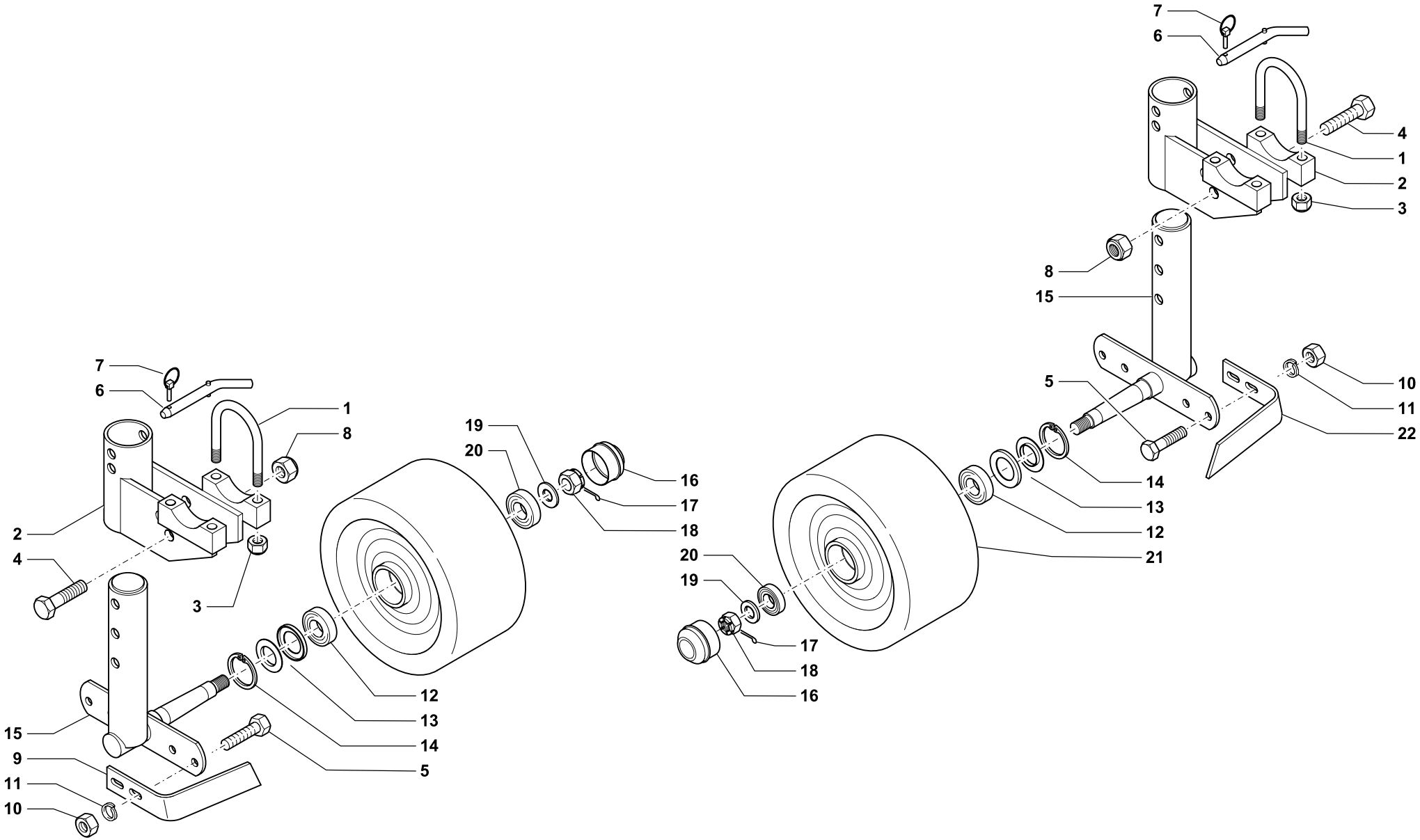

RUOTE • WHEELS
STÜTZRÄDER • ROUES

Tav. Tab. Taf.	331731	Rev. 00	0302

RIF.	N. CODICE	DENOMINAZIONE	DENOMINATION	BEZEICHNUNG	DENOMINATION
1	014135	Cavallotto	U bolt	Bock	Bride
2	261626	Supporto ruota	Wheel support	Halterung F. stutzrad	Support roue
3	004054	Dado	Nut	Mutter	Ecrou
4	014241	Vite	Screw	Schraube	Vis
5	014205	Vite	Screw	Schraube	Vis
6	223559	Perno regolazione ruota	Pivot	Zapfen	Axe
7	013023	Spina a scatto	Safety pin	Klappsplint	Goupille
8	004072	Dado	Nut	Mutter	Ecrou
9	223557	Raschietto sinistro	LHS Scraper	LH Schaber	Racloir
10	004058	Dado	Nut	Mutter	Ecrou
11	011002	Grower	Grower	Federscheibe	Grower
12	003073	Cuscinetto	Bearing	Kugellager	Roulement
13	099017	Gruppo parapolvere	Dust-cover ring	Staubschutz ring	Bague para-poussiere
14	001031	Anello di arresto	Stop ring	Sperring	Bague d’arret
15	261627	Tubo porta ruota	Pipe	Schlauch	Tube
16	015008	Cappellotto	Cover	Deckel	Couvercle
17	002013	Copiglia	Split pin	Hohlstift	Goupille
18	004020	Dado	Nut	Mutter	Ecrou
19	010008	Rondella	Washer	Scheibe	Rondelle
20	003087	Cuscinetto	Bearing	Kugellager	Roulement
21	015012	Ruota in ferro	Wheel	Stutzrad	Roue
22	223558	Raschietto destro	RHS Scraper	RH Schaber	Racloir

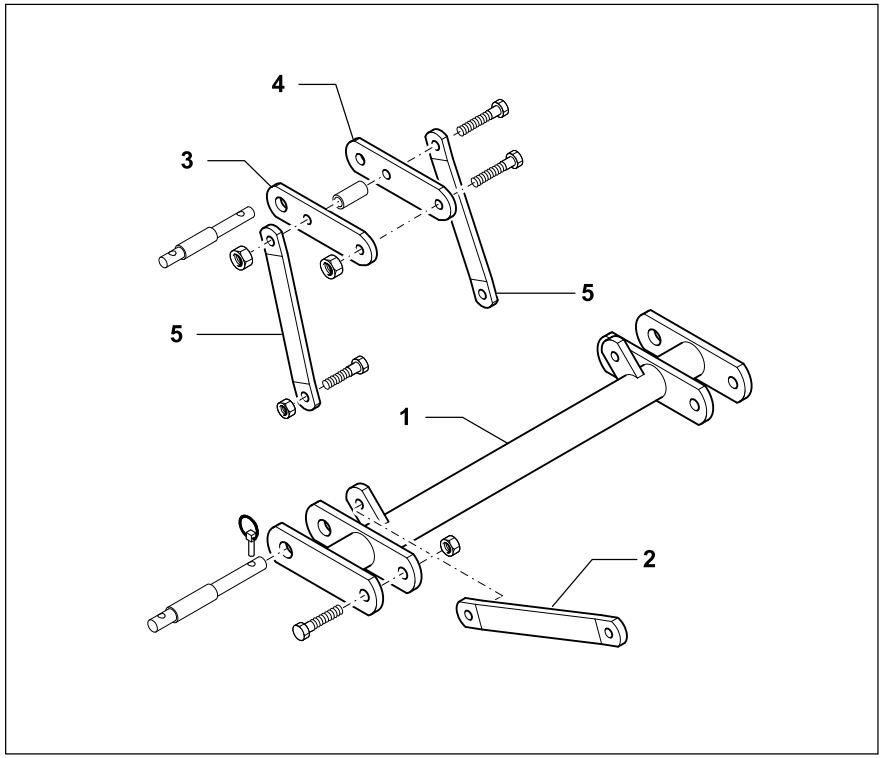
4
3
5
5
1
2

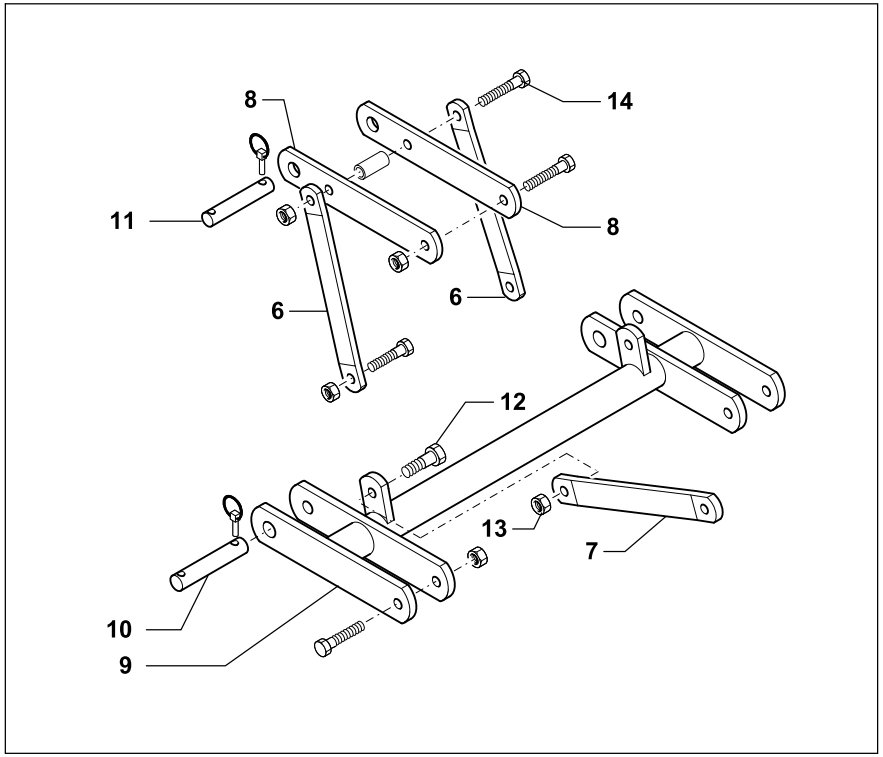
8
14
11
8
6
6
12
13
7
10
9

	RIF.	N. CODICE	DENOMINAZIONE	DENOMINATION	BEZEICHNUNG	DENOMINATION
150÷200	1	161707	Castello 3P. corto L=830	Third point	Hebe boch	Chassis inferieur 3P.
	2	223591	Braccio 3P. inferiore	Lower 3P. arm	Niedriger 3P. arm	Bras 3P. inferieur
	3	223535	Tirante 3P. Ø25 L=180	Linkage 3P. Ø 25	Zugbolzen 3P. Ø 25	Tirant 3P. Ø 25
	4	123535	Tirante 3P. Ø19 L=180	Linkage 3P. Ø 19	Zugbolzen 3P. Ø 19	Tirant 3P. Ø 19
	5	223536	Braccio 3P. superiore	Upper 3P. arm	Oberer 3P. arm	Bras 3P. superieur
	6	223588	Braccio 3P. sup. rinforzato	Upper 3P. arm	Oberer 3P. arm	Bras 3P. superieur
	7	223589	Braccio 3P. inf. rinforzato	Lower 3P. arm	Niedriger 3P. arm	Bras 3P. inferieur
	8	223590	Tirante 3P. Ø25 L=476 rinforzato	Linkage 3P. Ø 25	Zugbolzen 3P. Ø 25	Tirant 3P. Ø 25
220÷300	9	261689	Castello 3P. L=972 rinforzato	Third point	Hebe boch	Chassis inferieur 3P.
	10	423718	Perno inferiore Ø 28	Pivot	Zapfen	Axe
	11	423719	Perno superiore Ø 25	Pivot	Zapfen	Axe
	12	014158	Vite	Screw	Schraube	Vis
	13	004073	Dado	Nut	Mutter	Ecrou
	14	014115	Vite	Screw	Schraube	Vis

333723001201

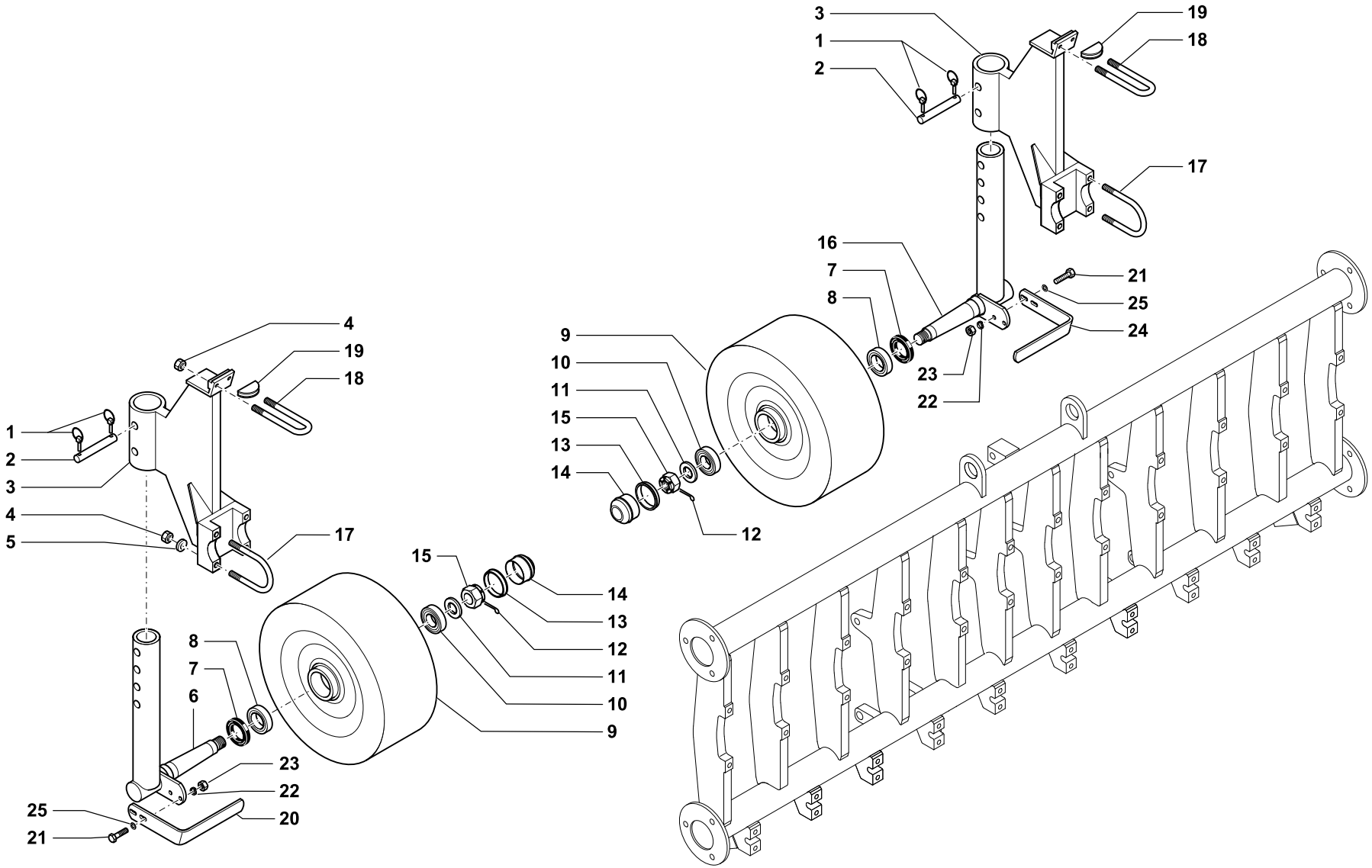

RUOTE CILINDRICHE ANTERIORI (220-250-300) • FRONT CYLINDRICAL WHEELS (220-250-300)
VORDERE RÄDE (220-250-300) • ROUES AVANT CYLINDRIQUES (220-250-300)

Tav. Tab. Taf.	Rev.	
347792	00	0204

RUOTE CILINDRICHE ANTERIORI (220-250-300) • FRONT CYLINDRICAL WHEELS (220-250-300)
VORDERE RÄDE (220-250-300) • ROUES AVANT CYLINDRIQUES (220-250-300)

RIF.	N. CODICE	DENOMINAZIONE	DENOMINATION	BEZEICHNUNG	DENOMINATION
1	013011	Spina a scatto	Pin	Stift	Goupille
2	423720	Perno	Pin	Zapfen	Axe
3	261423	Supporto	Support	Halterung	Support
4	004072	Dado	Nut	Mutter	Ecrou
5	010006	Rondella	Washer	Scheibe	Rondelle
6	961501	Tubo porta ruota sinistro	Hose	Schlauch	Tuyau
7	124802	Paraolio	Oil seal	Simmerring	Joint huile
8	003141	Cuscinetto	Bearing	Kugellager	Roulement
9	015013	Ruota cilindrica Ø 500 L=210	Wheel	Stutzrad	Roue
10	003002	Cuscinetto	Bearing	Kugellager	Roulement
11	923500	Rondella	Washer	Scheibe	Rondelle
12	002004	Copiglia	Split pin	Splint	Goupille
13	923503	Distanziale	Spacer	Distanzstueck	Entretoise
14	015014	Cappellotto	Cap	Kappe	Capuchon
15	004014	Dado	Nut	Mutter	Ecrou
16	961502	Tubo porta ruota destro	Hose	Schlauch	Tuyau
17	823528	Cavallotto	U bolt	Bügelbolzen	Crampillon
18	823529	Cavallotto	U bolt	Bügelbolzen	Crampillon
19	823531	Supporto	Support	Halterung	Support
20	923501	Raschietto sinistro	Scraper	Schaber	Racloir
21	014150	Vite	Screw	Schraube	Vis
22	011002	Grower	Grower	Federscheibe	Grower
23	004058	Dado	Nut	Mutter	Ecrou
24	923502	Raschietto destro	Scraper	Schaber	Racloir
25	010004	Rondella	Washer	Scheibe	Rondelle

331135000205

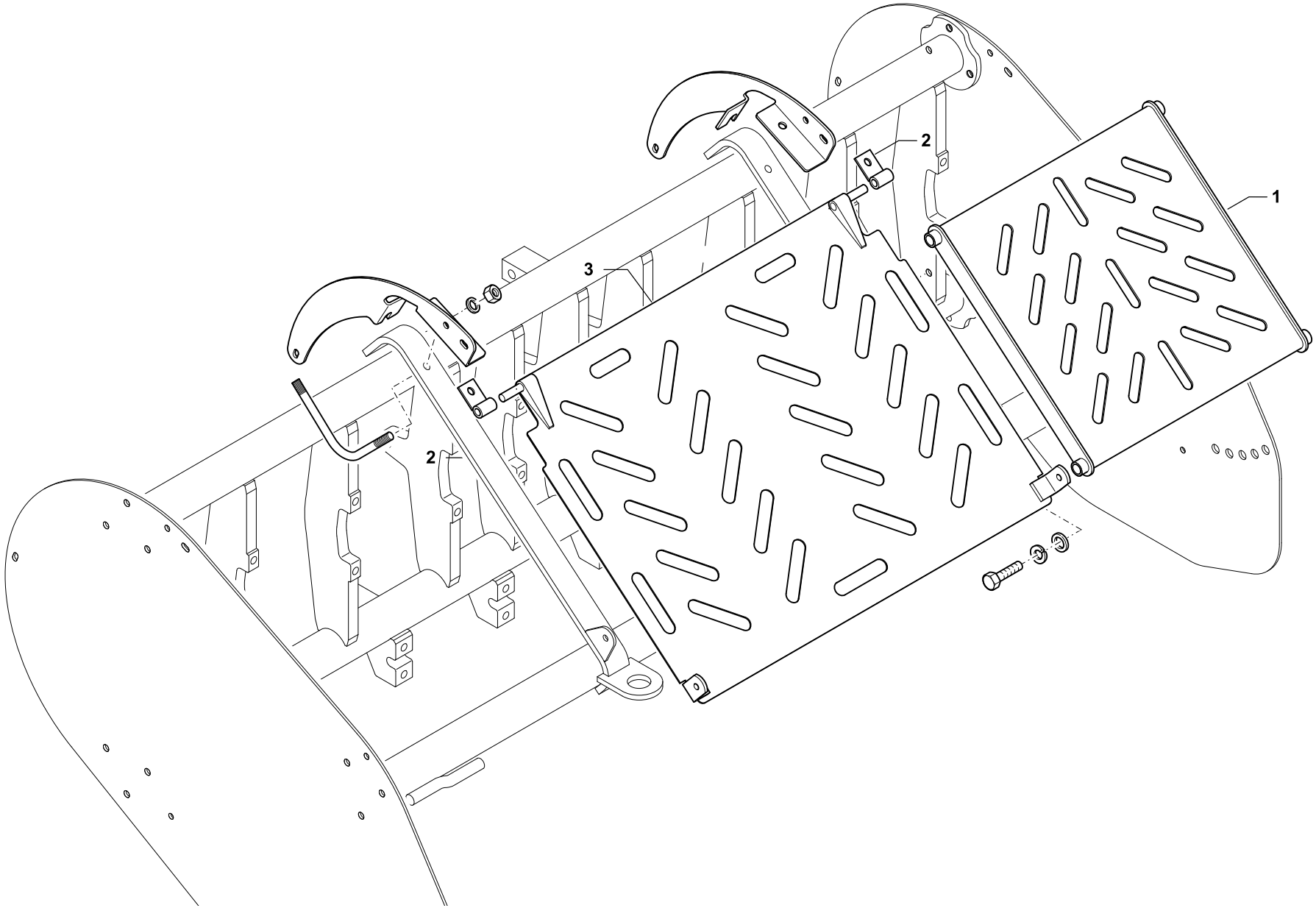

PROTEZIONI • PROTECTIONS
SCHUETZ • PROTECTION

Tav. Tab. Taf.	Rev.	
347136	**00**	**0205**

	RIF.	N. CODICE	DENOMINAZIONE	DENOMINATION	BEZEICHNUNG	DENOMINATION
	1	261649	Protezione laterale	Protection	Schuetz	Protection
	2	161709	Supporto cerniera	Support	Halterung	Support
135	3	261760	Protezione anteriore	Protection	Schuetz	Protection
150		261761	Protezione anteriore	Protection	Schuetz	Protection
165		261762	Protezione anteriore	Protection	Schuetz	Protection
180		261763	Protezione anteriore	Protection	Schuetz	Protection
200		261764	Protezione anteriore	Protection	Schuetz	Protection
220		261765	Protezione anteriore	Protection	Schuetz	Protection
250		261766	Protezione anteriore	Protection	Schuetz	Protection
300		261767	Protezione anteriore	Protection	Schuetz	Protection

1955

CELLI S.p.A. Via Masetti, 32 - 47122 Forlì (Italy)
Tel: 0543 794711 - Fax: 0543 794747